HYUNDAI INFRACORE

부품목록
Parts Book

발전기용 엔진
GENERATOR ENGINE

DM02VP
DM02-MFG00

2024. 12

머 리 말

이 부품목록은 HD 현대인프라코어 엔진의 서비스 가능 부품을 조립전개도, 부품표, 부품번호 순 색인과 함께 수록하였습니다.

1. Suffix 정보
   영업모델 : DM02VP
   서픽스 : DM02-MFG00
   사양 : DM02VP S5 GEN 48kW 1500RPM

2. 부품의 주문에 대하여,
   본품을 주문할 때는 아래 사항을 명기하시어 가까운 부품 대리점에 연락하시기 바랍니다!
   예. 1) 엔진 Suffix : DM02-MFG00
   2) 제조 번호 : 123456
   3) 부품 번호 : 400921-00541B
   4) 부품명 : 냉각수 펌프
   5) 수량 Qty : 1
   6) 주문자의 주소 및 성명 :

3. 부품 목록을 보는 방법
   - 지시번호 : 전개도의 각 부품을 표시하는 번호입니다.
   - 부품번호 : 부품에 붙여진 고유번호 입니다.
   - 부품명 : 부품의 명칭입니다.
   - 수량 : 부품에 사용되고 있는 1 대 분의 수량입니다.
   - 서비스코드 : 아래와 같은 서비스 기호 등이 기재되어 있습니다.
     * NS : 서비스 공급이 되지 않는 부품입니다.

   - 부품은 필히 순정부품을 사용하여 주십시오.
   - 부품목록의 내용은 품질 향상을 위해 변경될 수 있으며, 부품번호로 해당 부품을 찾을 때는 권말의 색인을 이용하여 주십시오.
   - 부품목록의 내용에 대한 문의 사항은 부품 대리점으로 연락하여 주십시오.

Introduction

This parts list presents the users with the serviceable parts of all the HD HYUNDAI INFRACORE Engines type, in the forms of exploded view, parts list, and index of parts number.

1. Information for Engine Suffix

SALES MODEL : DM02VP
SUFFIX : DM02-MFG00
DESCRIPTION : DM02VP S5 GEN 48kW 1500RPM

2. Information for Ordering the Parts,

Please contact your nearest parts sales contact point with following information for the part(s) ordered.

E.g.:

1) Engine Suffix	:	DM02-MFG00
2) Serial No.	:	123456
3) Part No.	:	400921-00541B
4) Part Name	:	Water pump
5) Order Quantity	:	1
6) Name and address of the customer	:	

3. How to Use this Part List

- Key No: The number referring to the corresponding part in the exploded view.
- Parts No: unique number assigned to the part.
- Parts Desc: name of the part.
- Qty: the total number of the parts used in the engine system.
- S/C: following service symbols are provided:

  * NS: Not serviced item.

  - Make sure to use genuine parts.
  - The part list is subject to change for quality improvement. To look up a part by the part number, please refer to the index at the end of this document.
  - If you have any question, please do not hesitate to contact our parts sales contact point.

CONTENTS

Fig.	P101	CYLINDER HEAD	실린더 헤드
	P102	CYLINDER HEAD COVER	실린더 헤드 커버
	P103	WATER PUMP	냉각수 펌프
	P104	THERMOSTAT	수온 조절기
	P105	BREATHER	브리더
	P201	VALVE	밸브
	P202	ROCKER ARM	로커 암
	P203	TAPPET & PUSH ROD	타펫& 푸시로드
	P204	CAMSHAFT	캠축
	P205	CAMSHAFT DRIVE	캠축 드라이브
	P206	TIMING GEAR CASE	타이밍 기어 케이스
	P301	CYLINDER BLOCK	실린더 블록
	P303	OIL SPRAY NOZZLE	오일 스프레이 노즐
	P305	FLYWHEEL HOUSING	플라이휠 하우징
	P306	ENGINE LIFTING	엔진 리프팅
	P308	OIL PUMP	오일 펌프
	P309	OIL FILTER	오일 필터
	P311	OIL PAN	오일 팬
	P401	OIL SEAL	오일 시일
	P402	PISTON	피스톤
	P403	CONNECTING ROD	커넥팅 로드
	P404	CRANKSHAFT	크랭크축
	P405	CRANKSHAFT PULLEY	크랭크축 풀리
	P407	FLYWHEEL	플라이휠
	P501	INJECTION PUMP	분사 펌프
	P502	INJECTION NOZZLE	분사 노즐
	P503	INJECTION PIPE	분사 파이프
	P505	FUEL LINE	연료 라인
	P601	INTAKE MANIFOLD	흡기 매니폴드
	P602	EXHAUST MANIFOLD	배기 매니폴드
	P603	TURBOCHARGER	과급기
	P604	EGR	배기가스 재순환 장치
	P607	INTAKE STAKE	흡기 스테이크
	P701	STARTER	시동기
	P703	ALTERNATOR	알터네이터
	P704	AIR HTR RELAY&GLOW PLUG	에어히터 릴레이 & 글로플러그
	P705	WIRE HARNESS	와이어 하네스
	P709	SWITCH&SENSOR	스위치 &센서
	P713	E.C.U	엔진 제어 장치
	P801	ALTERNATOR MOUNTING	알터네이터 마운팅
	P805	POWER TAKE OFF	동력 취출 장치
	P815	COOLING FAN	냉각 팬
	P901	GENERAL ACCESSORIES-HEAD&COOLING	일반 표준 공급품 헤드&쿨링
	P903	GENERAL ACCESSORIES-BLOCK&LUBRICATION	일반 표준 공급품 블록&윤활
	P905	GENERAL ACCESSORIES-FIE&AFTER TREATMENT	일반 표준 공급품 연료분사&후처리
	P906	GENERAL ACCESSORIES-INTAKE/EXHAUST	일반 표준 공급품 흡배기
	P907	GENERAL ACCESSORIES-ELECTRIC	일반 표준 공급품 전장

CONTENTS

- 색인표(Index)
- 부품 및 서비스 센터(Parts & Service Center)

실린더 헤드
P101 CYLNDER HEAD

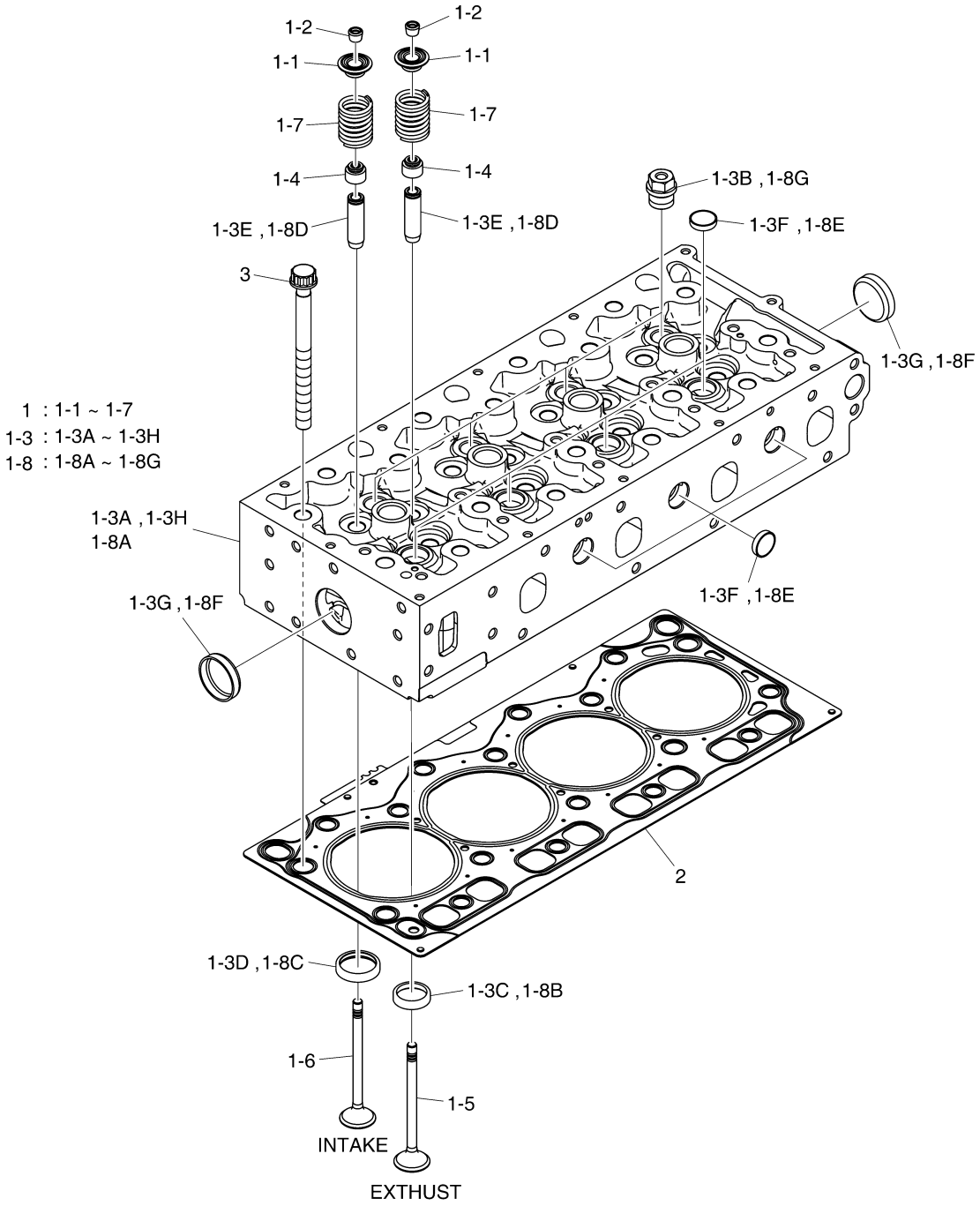

EDM02-P101-001-1

실린더 헤드
P101 CYLINDER HEAD

지시번호 Key No.	부품번호 PartNo.	부 품 명	Description	수량 (Q'ty) DM02-MFG00	서비스 코드 S/C
1	150113-00648E	실린더 헤드 조립품	HEAD ASSY,CYLINDER	1	
1-1	110943-00011A	리테이너	RETAINER	16	
1-2	110971-00040	코터	COTTER	32	
1-3	150113-00696E	실린더 헤드 조립품	HEAD ASSY,CYLINDER	1	NS
1-3A	150113-00700B	실린더 헤드	HEAD,CYLINDER	1	NS
1-3B	430221-02600	나사 플러그	PLUG,SCREW	4	
1-3C	410206-00004C	밸브 시트 (배기)	SEAT,VALVE (EXHAUST)	8	
1-3D	410206-00190	밸브 시트 (흡기)	SEAT,VALVE (INTAKE)	8	
1-3E	110922-00008A	밸브 가이드	GUIDE,VALVE	16	
1-3F	65.90302-0045	코어 플러그	PLUG,CORE	7	
1-3G	65.90302-0032	코어 플러그	PLUG,CORE	2	
1-3H	150113-01014A	실린더 헤드 (LCC)	HEAD,CYLINDER (LCC)	1	NS
1-4	401112-00001	밸브 스템 시일	SEAL,VALVE STEM	16	
1-5	410112-00088	배기 밸브	VALVE,EXHAUST	8	
1-6	410112-00089	흡기 밸브	VALVE,INTAKE	8	
1-7	111601-00128	밸브 스프링	SPRING,VALVE	16	
1-8	150113-01070	실린더 헤드 조립품	HEAD ASSY,CYLINDER	1	
1-8A	150113-01052	실린더 헤드	HEAD,CYLINDER	1	NS
1-8B	410206-00004C	밸브 시트 (배기)	SEAT,VALVE (EXHAUST)	8	
1-8C	410206-00190	밸브 시트 (흡기)	SEAT,VALVE (INTAKE)	8	
1-8D	110922-00008A	밸브 가이드	GUIDE,VALVE	16	
1-8E	65.90302-0045	코어 플러그	PLUG,CORE	7	
1-8F	65.90302-0032	코어 플러그	PLUG,CORE	2	
1-8G	430221-01683	나사 플러그	PLUG,SCREW	4	
2	400603-00151	실린더 헤드 가스켓	GASKET,CYLINDER HEAD	1	NS
2	400603-00189	.헤드 가스켓 A그레이드 (1.02T)	GASKET KIT,HEAD	1	
2	400603-00190	.헤드 가스켓 B그레이드 (1.12T)	GASKET KIT,HEAD	1	
2	400603-00191	.헤드 가스켓 C그레이드 (1.22T)	GASKET KIT,HEAD	1	
3	120106-00169A	실린더 헤드 볼트 M11x1.25x130	BOLT,CYLINDER HEAD M11x1.25x130	18	

실린더 헤드 커버
P102 CYLNDER HEAD COVER

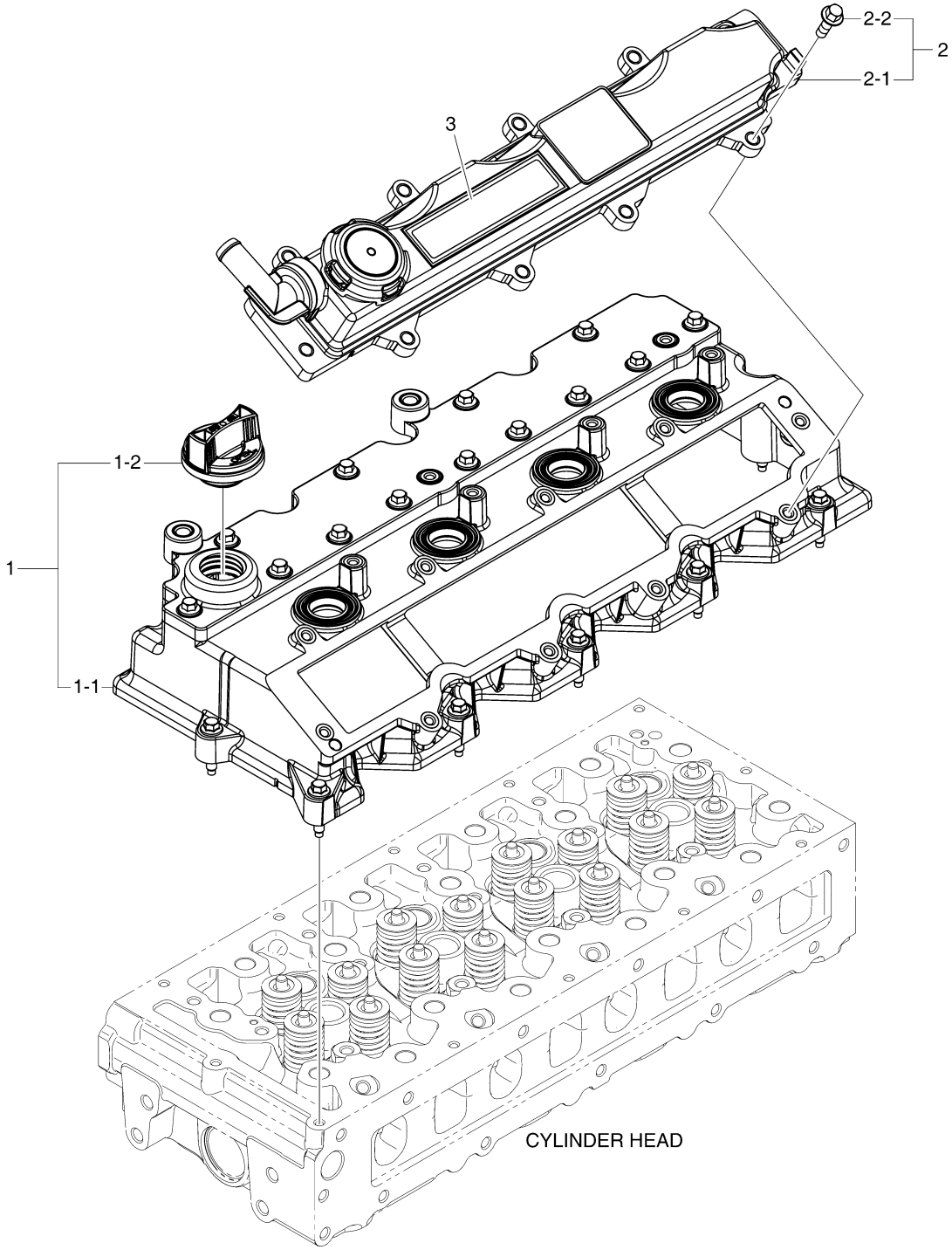

EDM02-P102-004-1

실린더 헤드 커버
P102 CYLINDER HEAD COVER

지시번호 Key No.	부품번호 PartNo.	부 품 명	Description	수량 (Q'ty) DM02-MFG00	서비스 코드 S/C
1	150106-00274A	실린더 헤드 커버 조립품	COVER ASSY,CYLINDER HEAD	1	
1-1	150106-00276A	실린더 헤드 커버 조립품	COVER ASSY,CYLINDER HEAD	1	NS
1-2	110911-00161A	오일 주유 캡 조립품	CAP ASSY,OIL FILLER	1	
2	150106-00414	실린더 헤드 커버 조립품 (우현)	COVER ASSY,CYLINDER HEAD (RH)	1	NS
2-1	150106-00275B	실린더 헤드 커버	COVER,CYLINDER HEAD	1	
2-2	89CM620	육각 플랜지 볼트 M6x1.0x20	BOLT,HEX FLANGE M6x1.0x20	10	
3	950212-04376A	스티커 (HYUNDAI)	STICKER (HYUNDAI)	1	

냉각수 펌프
P103 WATER PUMP

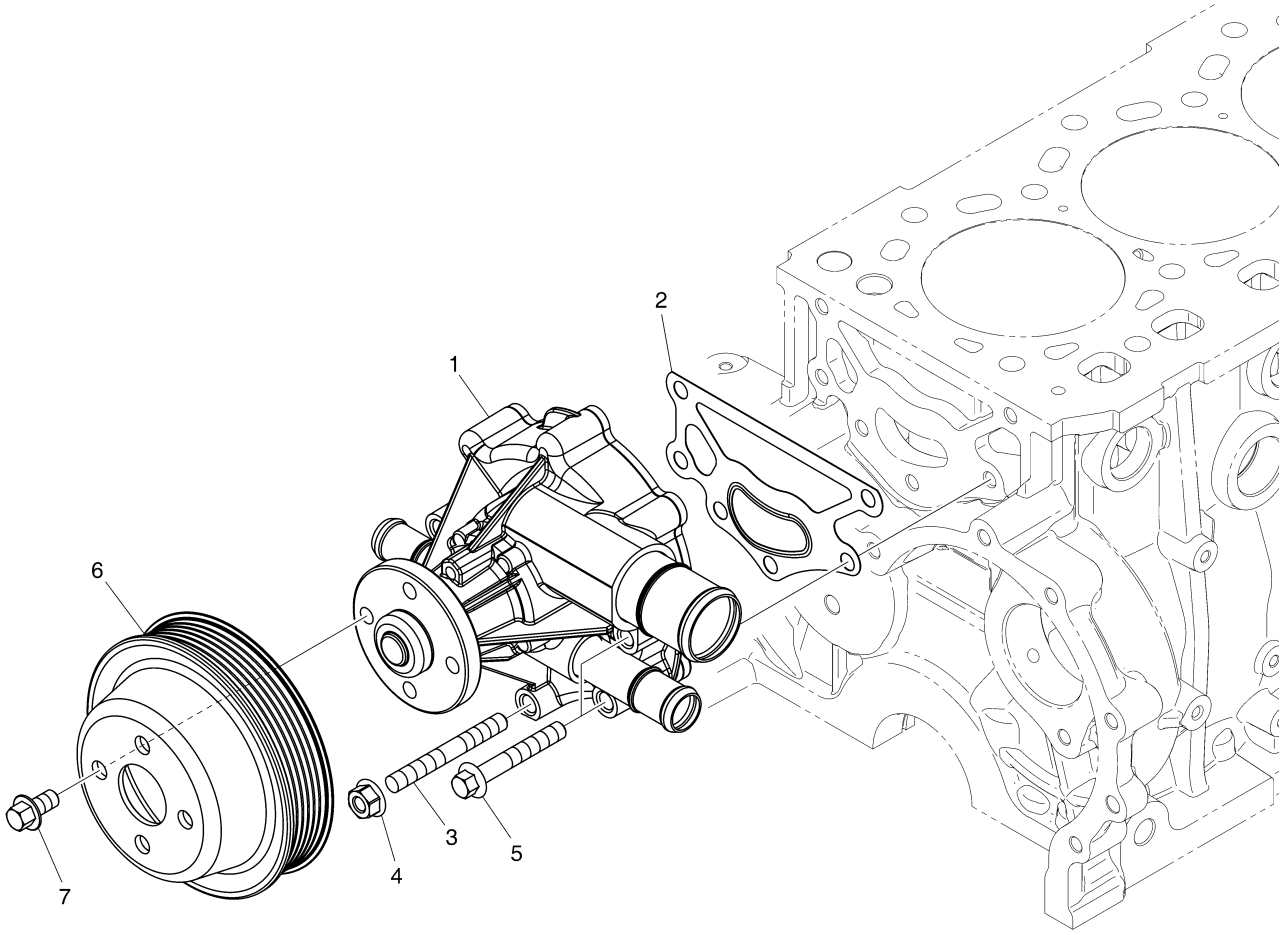

EDM02-P103-001-1

냉각수 펌프
P103 WATER PUMP

지시번호 Key No.	부품번호 PartNo.	부 품 명	Description	수량 (Q'ty) DM02-MFG00	서비스 코 드 S/C
1	400921-00566E	냉각수 펌프 조립품	PUMP ASSY,WATER	1	
2	400602-00104A	가스켓	GASKET	1	
3	120117-00200B	스터드 볼트 M8x1.25	BOLT,STUD M8x1.25	2	
4	43DM8	너트 M8x1.25	NUT M8x1.25	2	
5	89CM855	육각 플랜지 볼트 M8x1.25x55	BOLT,HEX FLANGE M8x1.25x55	4	
6	130707-00034	냉각수 펌프 풀리	PULLEY,WATER PUMP	1	
7	89CM816	육각 플랜지 볼트 M8x1.25x16	BOLT,HEX FLANGE M8x1.25x16	4	

수온 조절기
P104 THERMOSTAT

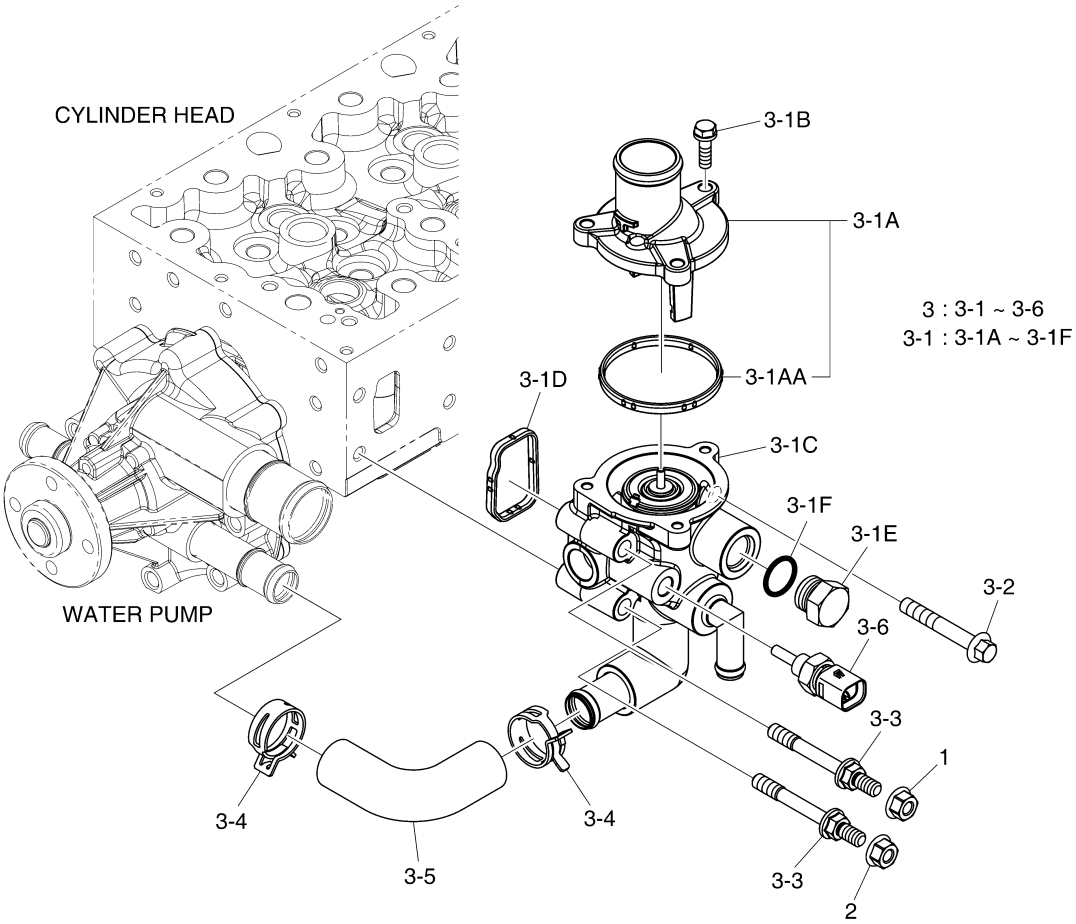

EDM02-P104-007-1

수온 조절기
P104 THERMOSTAT

지시번호 Key No.	부품번호 PartNo.	부 품 명	Description	수량 (Q'ty) DM02-MFG00	서비스 코드 S/C
1	43DM8	너트 M8x1.25	NUT M8x1.25	1	
2	43DM8	너트 M8x1.25	NUT M8x1.25	1	
3	110980-00365A	수온조절기 하우징 조립품	HOUSING ASSY,THERMOSTAT	1	NS
3-1	110980-00024H	수온 조절기 하우징 조립품	HOUSING ASSY,THERMOSTAT	1	
3-1A	300738-00129	수온조절기 조립품 (82℃)	THERMOSTAT ASSY (82℃)	1	
3-1AA	400606-00909	커버 패킹	PACKING,COVER	1	
3-1B	120106-00589	육각 볼트 M6x1.0x20	BOLT,HEX M6x1.0x20	3	
3-1C	110980-00100C	수온조절기 하우징	HOUSING,THERMOSTAT	1	
3-1D	400606-00910	고무 패킹	PACKING,RUBBER	1	
3-1E	430221-00982	플러그 나사 PT3/4	SCREW,PLUG PT3/4	1	
3-1F	401002-01173	O 링	O-RING	1	
3-2	89CM855	육각 플랜지 볼트 M8x1.25x55	BOLT,HEX FLANGE M8x1.25x55	2	
3-3	120122-00091	스페이서 볼트 M8x1.25 (8.8T)	BOLT,SPACER M8x1.25 (8.8T)	2	
3-4	120202-00118	호스 클램프	CLAMP,HOSE	2	
3-5	420108-00048B	바이 패스 호스	HOSE,BY PASS	1	
3-6	301317-00014E	냉각수 온도 센서	SENSOR, COOLANT TEMP.	1	

브리더
P105 BREATHER

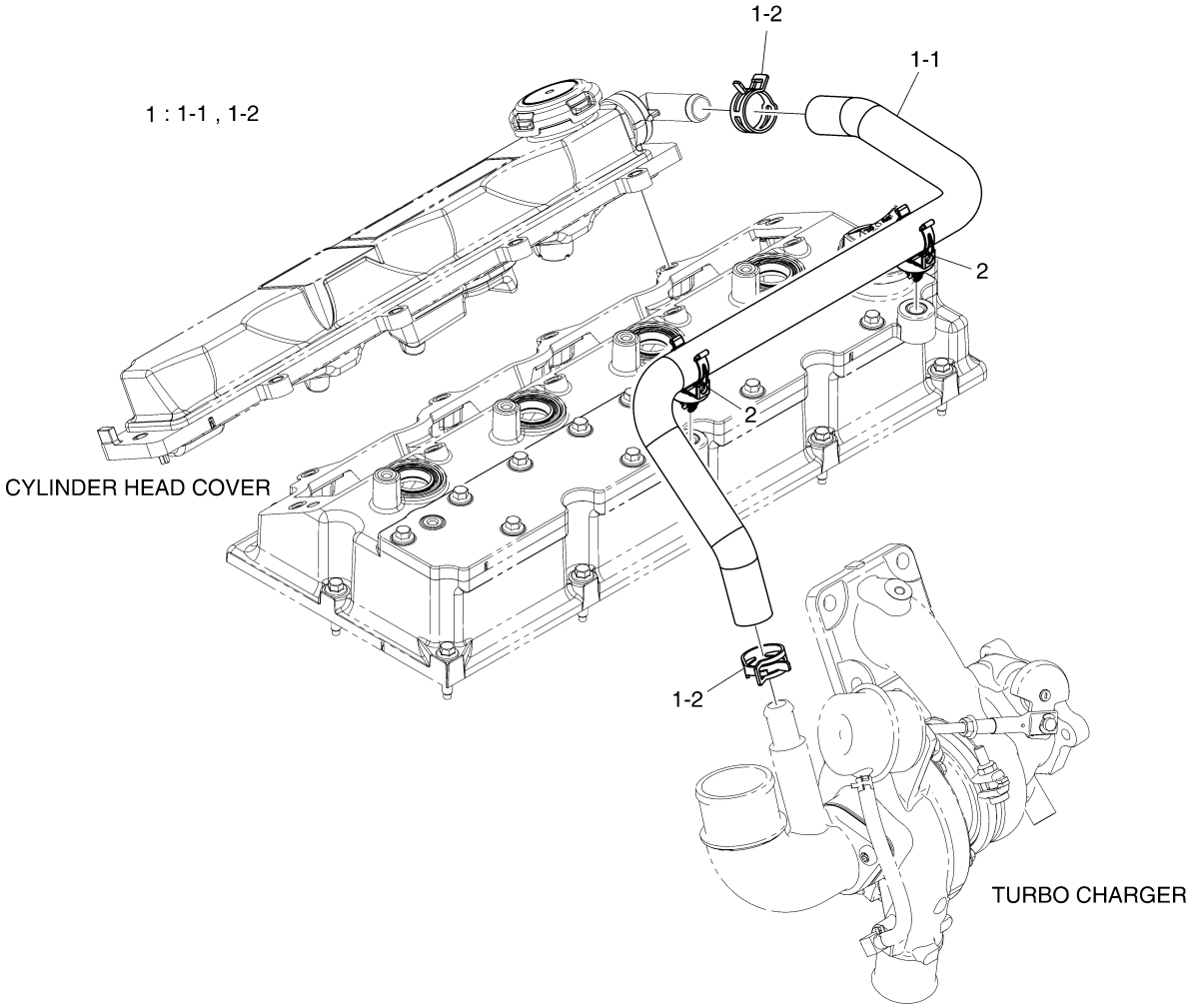

EDM02-P105-005-1

브리더
P105 BREATHER

지시번호 Key No.	부품번호 PartNo.	부 품 명	Description	수량 (Q'ty) DM02-MFG00	서비스 코 드 S/C
1	420108-02312A	호스 조립품	HOSE ASSY	1	NS
1-1	420108-01932B	고무 호스	HOSE,RUBBER	1	
1-2	120202-00129	호스 클램프	CLAMP,HOSE	2	
2	120402-00043A	호스 클립	CLIP,HOSE	2	

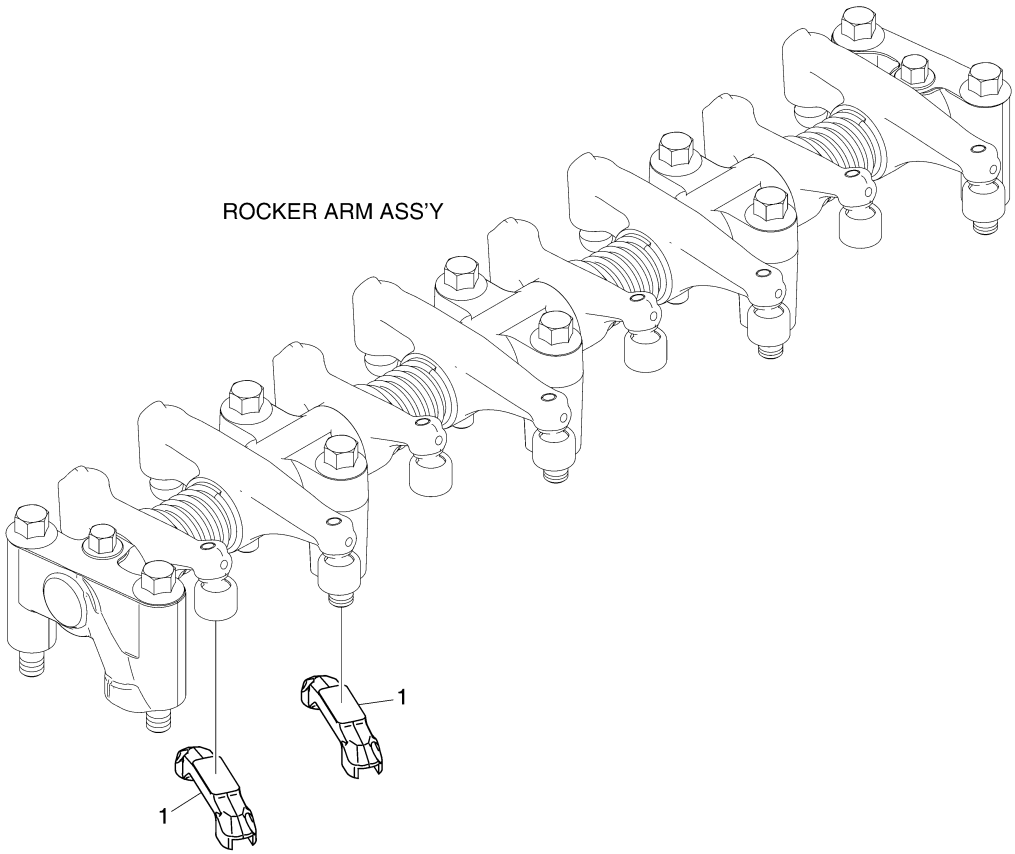

EDM02-P201-001-1

밸브
P201 VALVE

지시번호 Key No.	부품번호 PartNo.	부 품 명	Description	수량 (Q'ty) DM02-MFG00	서비스 코 드 S/C
1	150124-00033	캘리퍼	CALIPER	8	

로커 암
P202 ROCKER ARM

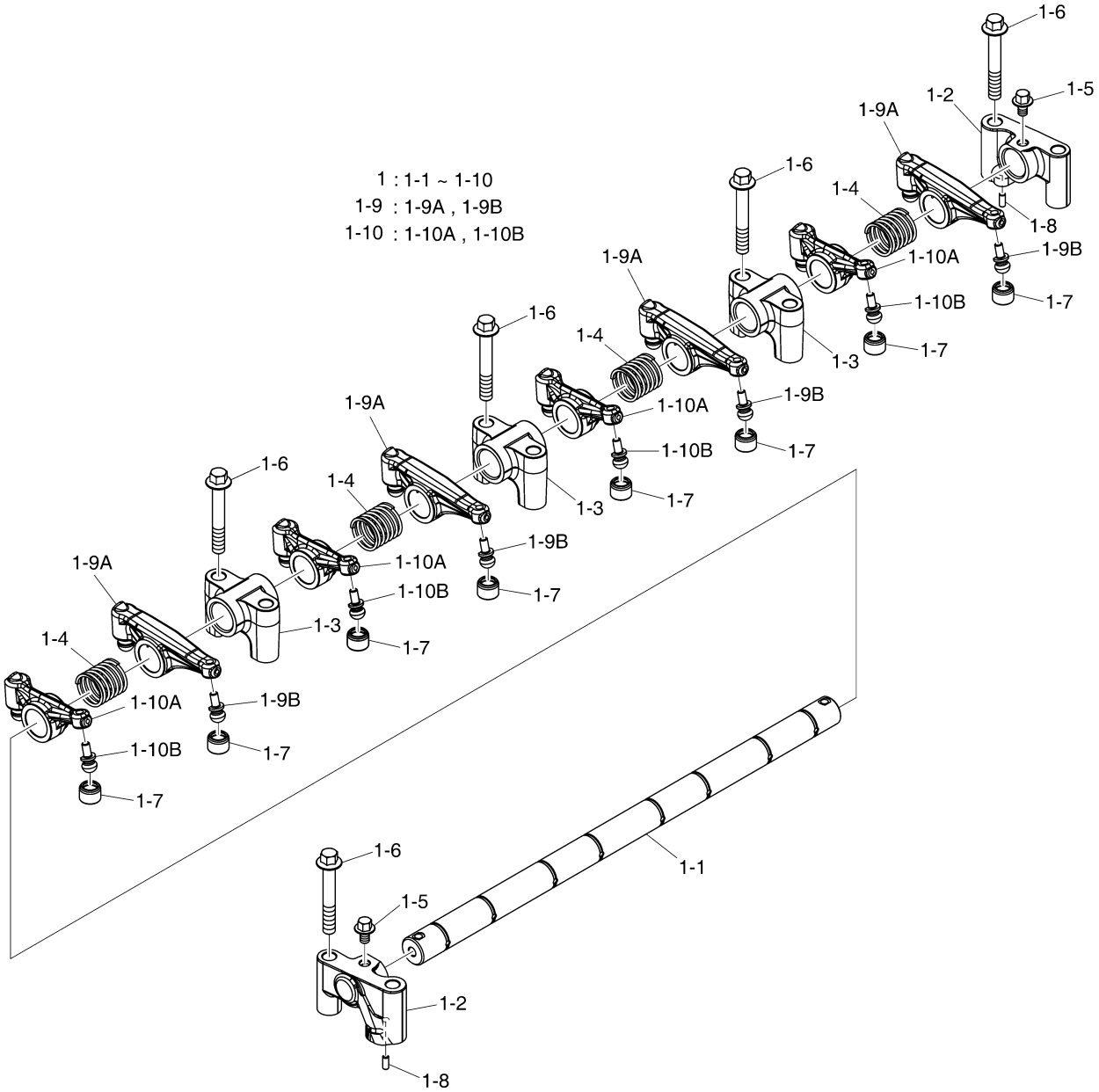

EDM02-P202-003-1

로커 암
P202 ROCKER ARM

지시번호 Key No.	부품번호 PartNo.	부 품 명	Description	수량 (Q'ty) DM02-MFG00	서비스 코드 S/C
1	150122-00150G	로커 암 축 조립품	SHAFT ASSY,ROCKER ARM	1	
1-1	150122-00149	로커 암 축	SHAFT,ROCKER ARM	1	
1-2	110424-00054	로커 암 브라켓	BRACKET,ROCKER ARM	2	
1-3	110424-00055	로커 암 브라켓	BRACKET,ROCKER ARM	3	
1-4	111602-00120	압축 스프링	SPRING,COMPRESSION	4	
1-5	120106-01421	육각 플랜지 볼트 M6x1.0x10	BOLT,HEX FLANGE M6x1.0x10	2	
1-6	89CM855	육각 플랜지 볼트 M8x1.25x55	BOLT,HEX FLANGE M8x1.25x55	10	
1-7	120701-00078	조정 나사 캡	CAP,ADJUST SCREW	8	
1-8	06.22022-0707	평행 핀	PIN,PARALLEL	2	
1-9	150101-00260	로커 암 조립품 (흡기)	ARM ASSY,ROCKER (INTAKE)	4	
1-10	150101-00261	로커 암 조립품 (배기)	ARM ASSY,ROCKER (EXHAUST)	4	

타펫 & 푸시로드
P203 TAPPET & PUSH ROD

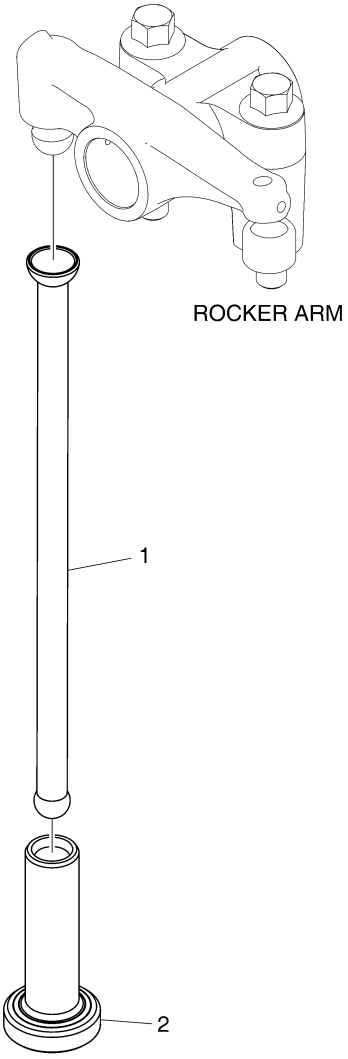

EDM02-P203-001-1

타펫 & 푸시로드
P203 TAPPET & PUSH ROD

지시번호 Key No.	부품번호 PartNo.	부 품 명	Description	수량 (Q'ty) DM02-MFG00	서비스 코 드 S/C
1	150123-00199	푸쉬 로드	ROD,PUSH	8	
2	150125-00044	타펫	TAPPET	8	

캠축
P204 CAMSHAFT

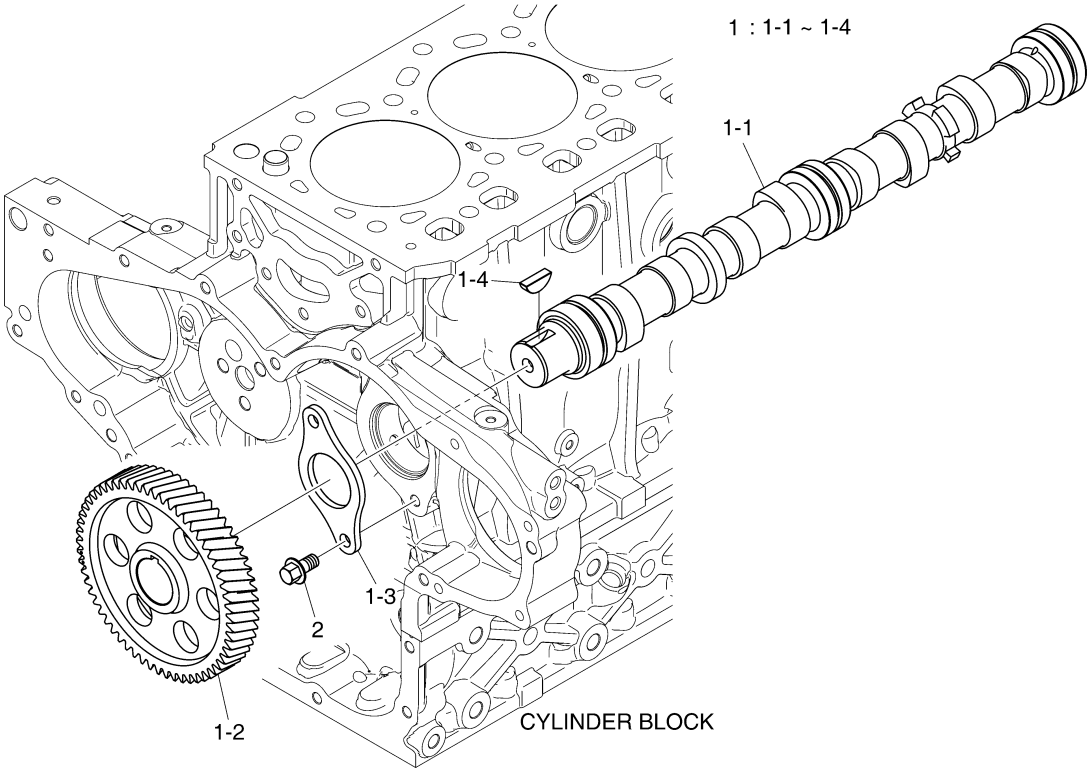

EDM02-P204-001-1

캠축
P204 CAMSHAFT

지시번호 Key No.	부품번호 PartNo.	부 품 명	Description	수량 (Q'ty) DM02-MFG00	서비스 코 드 S/C
1	150103-00185D	캠축 조립품	CAMSHAFT ASSY	1	
1-1	150103-00184B	캠축	CAMSHAFT	1	
1-2	130408-00049	캠축 기어	GEAR,CAMSHAFT	1	
1-3	120816-00262A	쓰러쓰트 와셔	WASHER,THRUST	1	
1-4	06.29141-0215	반달 키	KEY,WOODRUFF	1	
2	89CM816	육각 플랜지 볼트 M8x1.25x16	BOLT,HEX FLANGE M8x1.25x16	2	

캠축 드라이브
P205 CAMSHAFT DRIVE

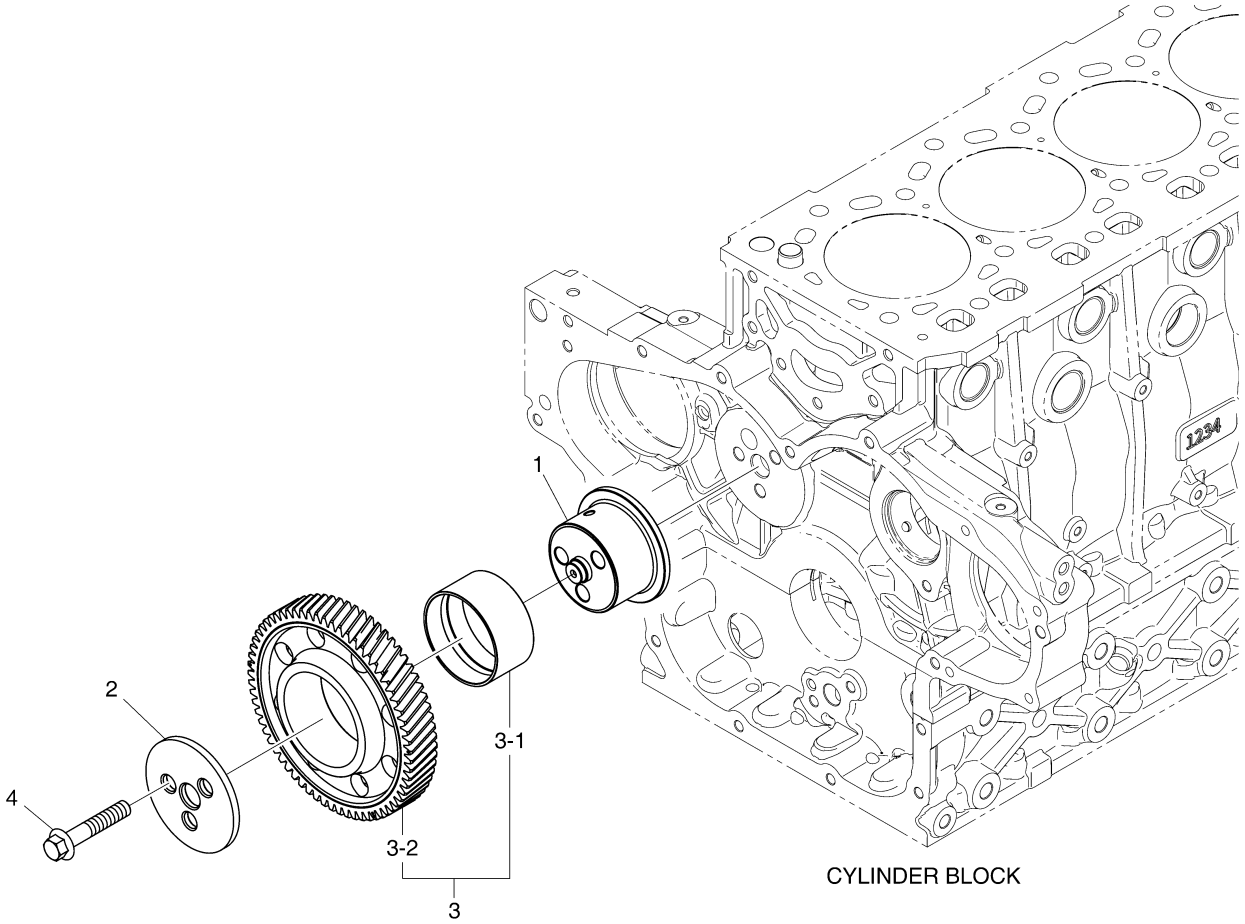

EDM02-P205-001-1

캠축 드라이브
P205 CAMSHAFT DRIVE

지시번호 Key No.	부품번호 PartNo.	부 품 명	Description	수량 (Q'ty) DM02-MFG00	서비스 코드 S/C
1	130712-02583A	아이들 기어 축	SHAFT,IDLE GEAR	1	
2	120816-00246	쓰러쓰트 와셔	WASHER,THRUST	1	
3	130428-00216C	PTO 아이들 기어 조립품	GEAR ASSY,PTO IDLE	1	
3-1	130717-00003	기어 부싱	BUSHING,GEAR	1	
3-2	130428-00215C	PTO 아이들 기어	GEAR,PTO IDLE	1	NS
4	89CM1055	육각 플랜지 볼트 M10x55	BOLT,HEX FLANGE M10x55	3	

타이밍 기어 케이스
P206 TIMING GEAR CASE

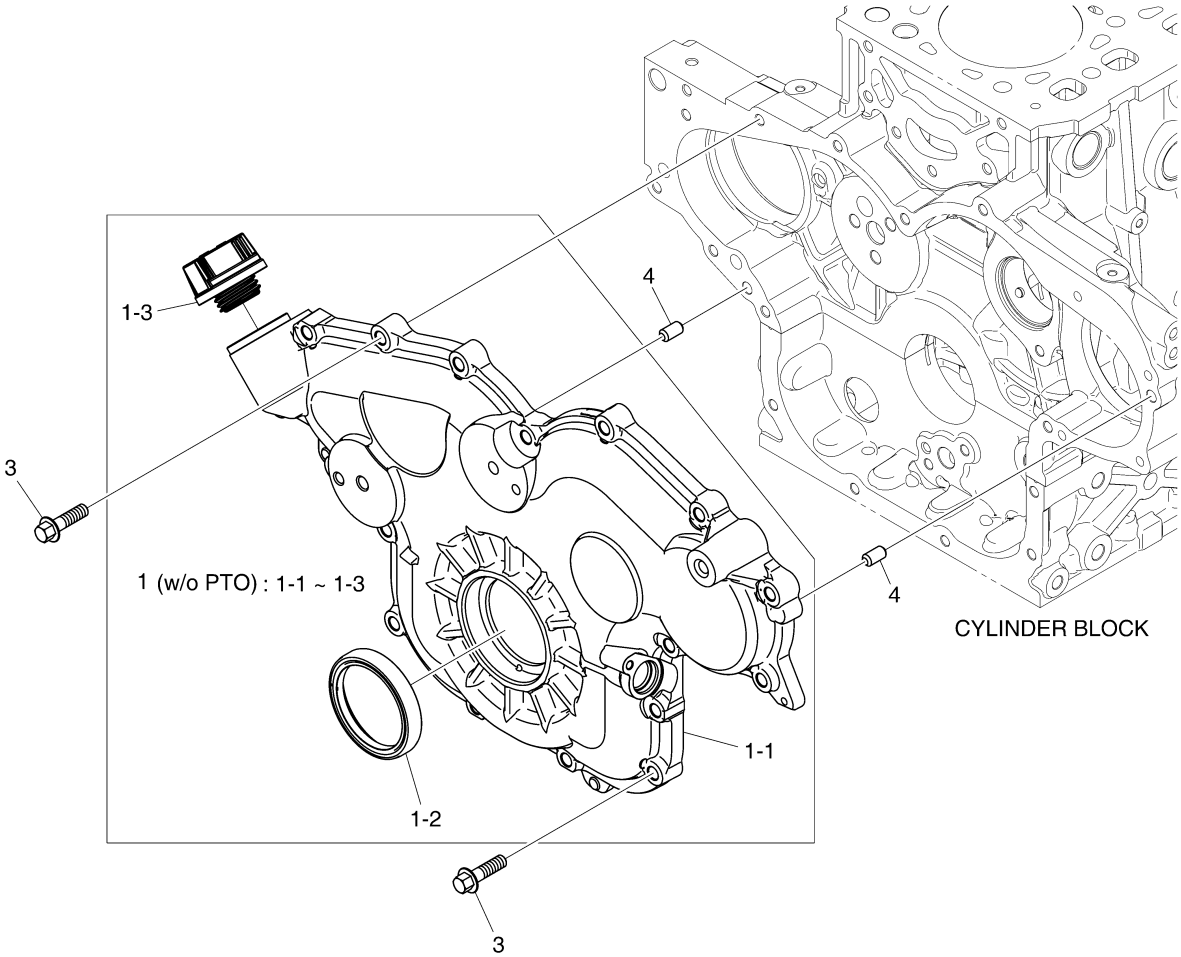

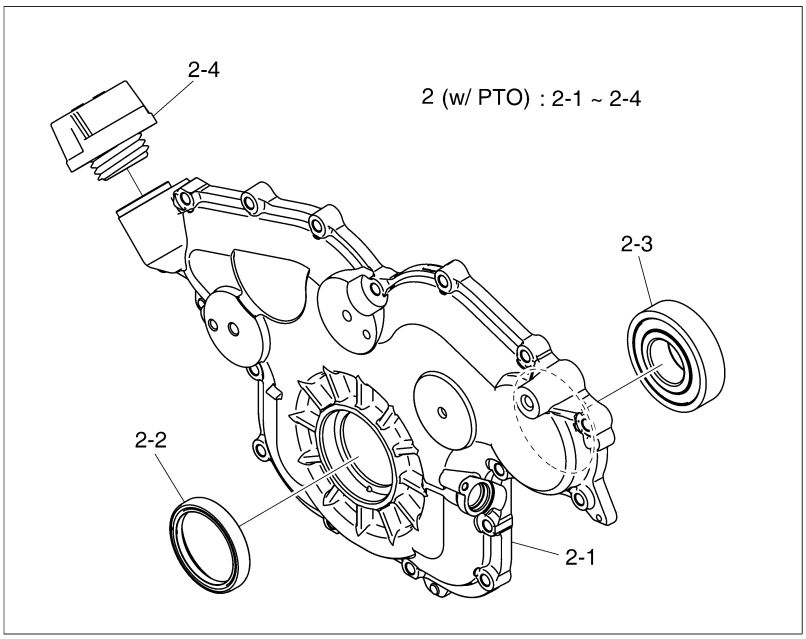

EDM02-P206-001-1

타이밍 기어 케이스
P206 TIMING GEAR CASE

지시번호 Key No.	부품번호 PartNo.	부 품 명	Description	수량 (Q'ty) DM02-MFG00	서비스 코드 S/C
1	110512-00094E	타이밍 기어 케이스 커버	COVER,TIMING GEAR CASE	1	
1-1	110512-00167B	타이밍 기어 케이스 커버	COVER,TIMING GEAR CASE	1	NS
1-2	401106-00570	오일 시일 (전방)	SEAL,OIL (FRONT)	1	
1-3	110911-00161A	오일 주유 캡 조립품	CAP ASSY,OIL FILLER	1	
2	110512-00119C	타이밍 기어 케이스 커버 (FOR PTO)	COVER,TIMING GEAR CASE (FOR PTO)	1	
2-1	110512-00120B	타이밍 기어 케이스 커버	COVER,TIMING GEAR CASE	1	NS
2-2	401106-00570	오일 시일 (전방)	SEAL,OIL (FRONT)	1	
2-3	140101-01297A	볼 베어링	BEARING,BALL	1	
2-4	110911-00161A	오일 주유 캡 조립품	CAP ASSY,OIL FILLER	1	
3	89CM830	육각 플랜지 볼트 M8x1.25x30	BOLT,HEX FLANGE M8x1.25x30	17	
4	06.22022-1010	평행 핀	PIN,PARALLEL	2	

실린더 블록
P301 CYLNDER BLOCK

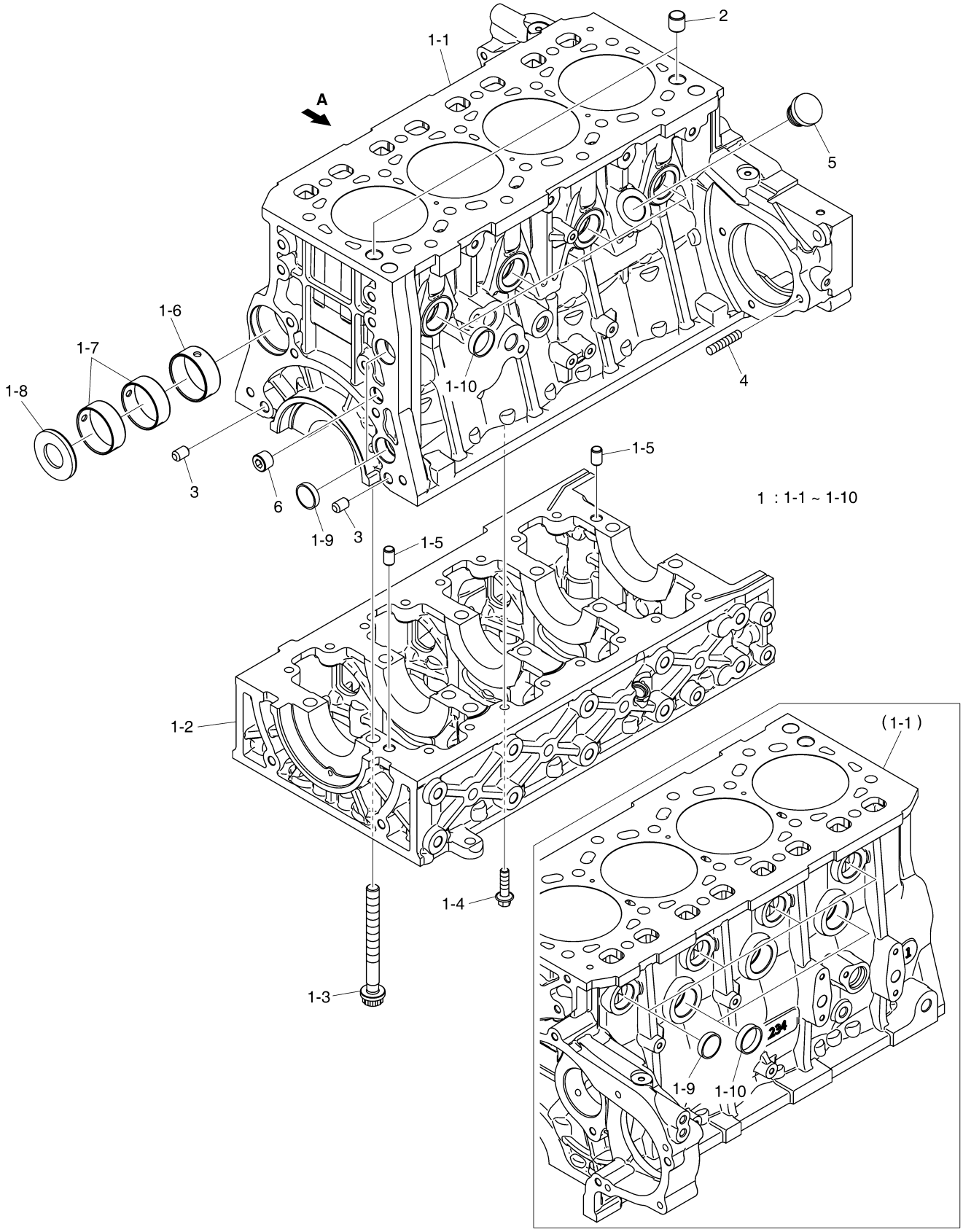

EDM02-P301-006-1

실린더 블록
P301 CYLINDER BLOCK

지시번호 Key No.	부품번호 PartNo.	부 품 명	Description	수량 (Q'ty) DM02-MFG00	서비스 코드 S/C
1	150102-00975M	실린더 블록 조립품	BLOCK ASSY,CYLINDER	1	
1-1	150102-01342	실린더 블록	BLOCK,CYLINDER	1	NS
1-2	110970-00077E	크랭크 케이스	CASE,CRANK	1	NS
1-3	120112-00080A	베어링 캡 볼트 M12x1.5x118	BOLT,BEARING CAP M12x1.5x118	10	
1-4	89CM830	육각 플랜지 볼트 M8x1.25x30	BOLT,HEX FLANGE M8x1.25x30	16	
1-5	120501-00660	고정 핀	PIN,LOCATING	2	
1-6	131002-00996	캠축 부싱	BUSHING,CAMSHAFT	1	
1-7	131002-00997	캠축 부싱	BUSHING,CAMSHAFT	2	
1-8	110508-13222	커버	COVER	1	
1-9	65.90302-0048	코어 플러그	PLUG,CORE	6	
1-10	65.90302-0041	코어 플러그	PLUG,CORE	6	
2	120501-00139	고정 핀	PIN,LOCATING	2	
3	06.22022-1110	다우얼 핀	PIN,DOWEL	2	
4	120117-00324	스터드 볼트 M8x1.25	BOLT,STUD M8x1.25	3	
5	110508-34630A	히터 커버	COVER,HEATER	1	
6	120705-01062	플러그 나사	SCREW,PLUG	1	

오일 스프레이 노즐
P303 OIL SPRAY NOZZLE

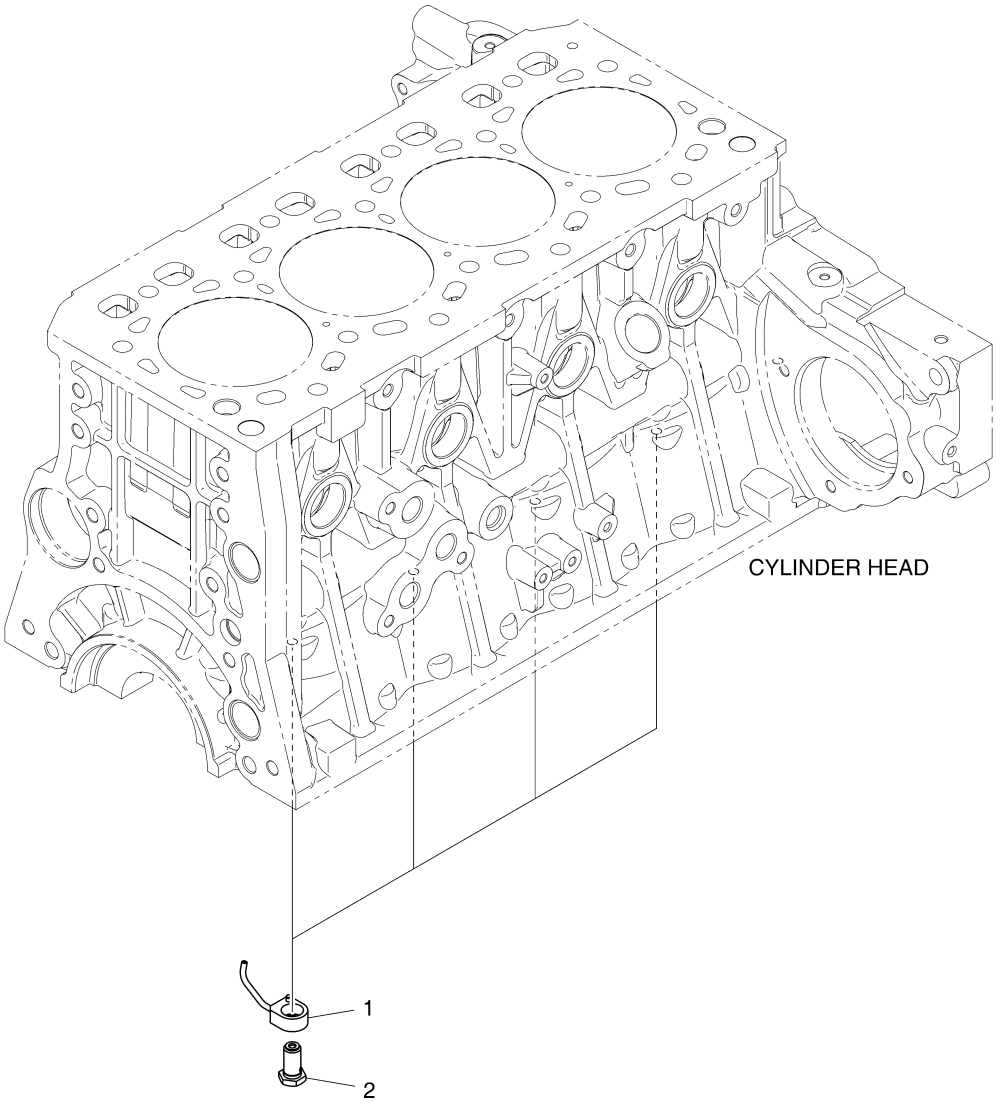

EDM02-P303-001-1

오일 스프레이 노즐
P303 OIL SPRAY NOZZLE

지시번호 Key No.	부품번호 PartNo.	부 품 명	Description	수량 (Q'ty) DM02-MFG00	서비스 코 드 S/C
1	430218-00577	오일 분사 노즐 조립품	NOZZLE ASSY,OIL SPRAY	4	
2	410127-00736	릴리프 밸브 조립품	VALVE ASSY,RELIEF	4	

플라이휠 하우징
P305 FLYWHEEL HOUSING

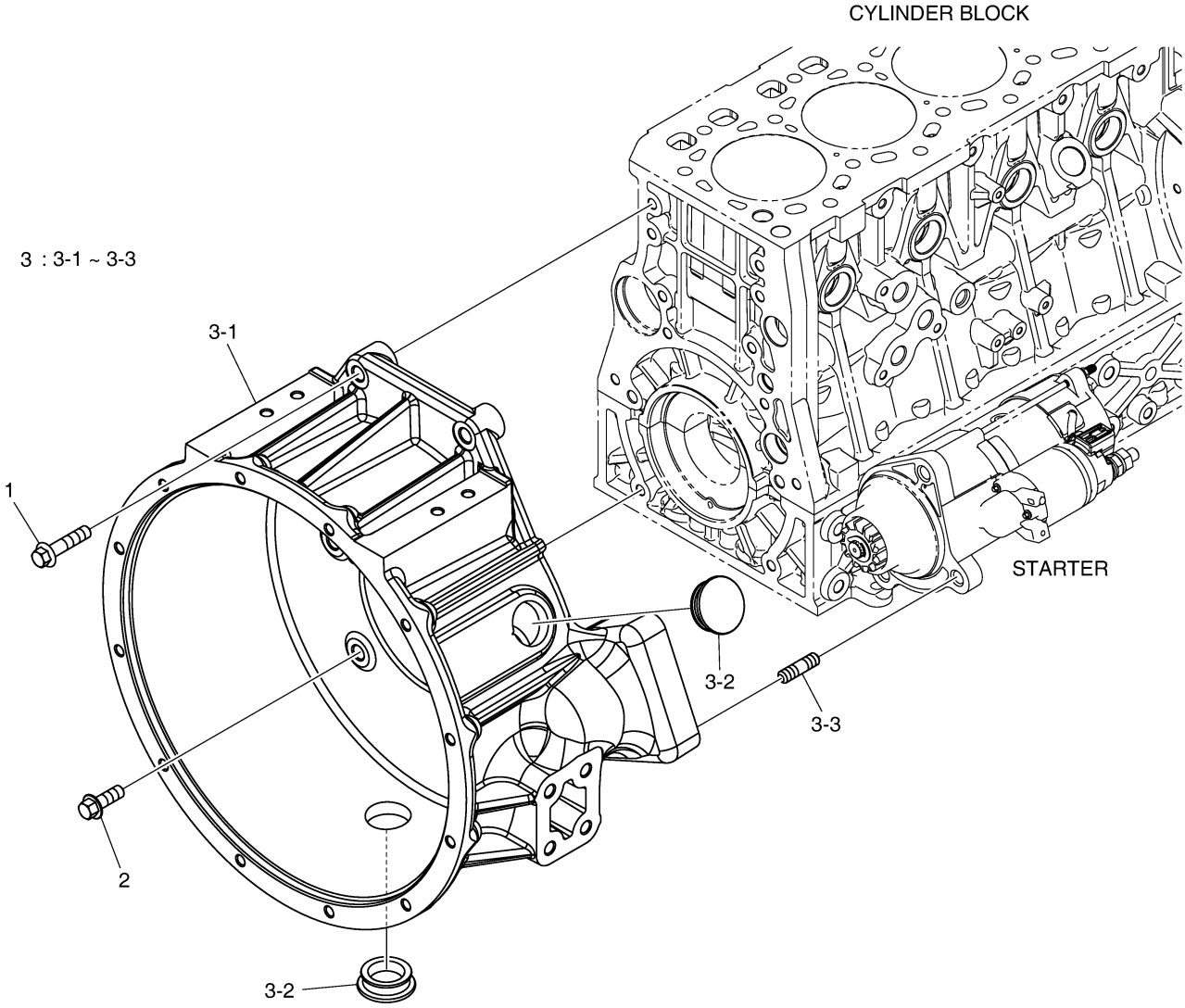

EDM02-P305-002-1

플라이휠 하우징
P305 FLYWHEEL HOUSING

지시번호 Key No.	부품번호 PartNo.	부 품 명	Description	수량 (Q'ty) DM02-MFG00	서비스 코드 S/C
1	90CM1045	육각 플랜지 볼트 M10x45	BOLT,HEX FLANGE M10x45	2	
2	90CM1030	육각 플랜지 볼트 M10x1.5x30	BOLT,HEX FLANGE M10x1.5x30	6	
3	150114-00434	플라이휠 하우징 조립품	HOUSING ASSY,FLYWHEEL	1	
3-1	150114-00425	플라이휠 하우징	HOUSING,FLYWHEEL	1	
3-2	65.96401-0007	고무 캡	CAP,RUBBER	2	
3-3	06.06225-0808	스터드 볼트 M10x30	BOLT,STUD M10x30	3	

엔진 리프팅
P306 ENGINE LIFTING

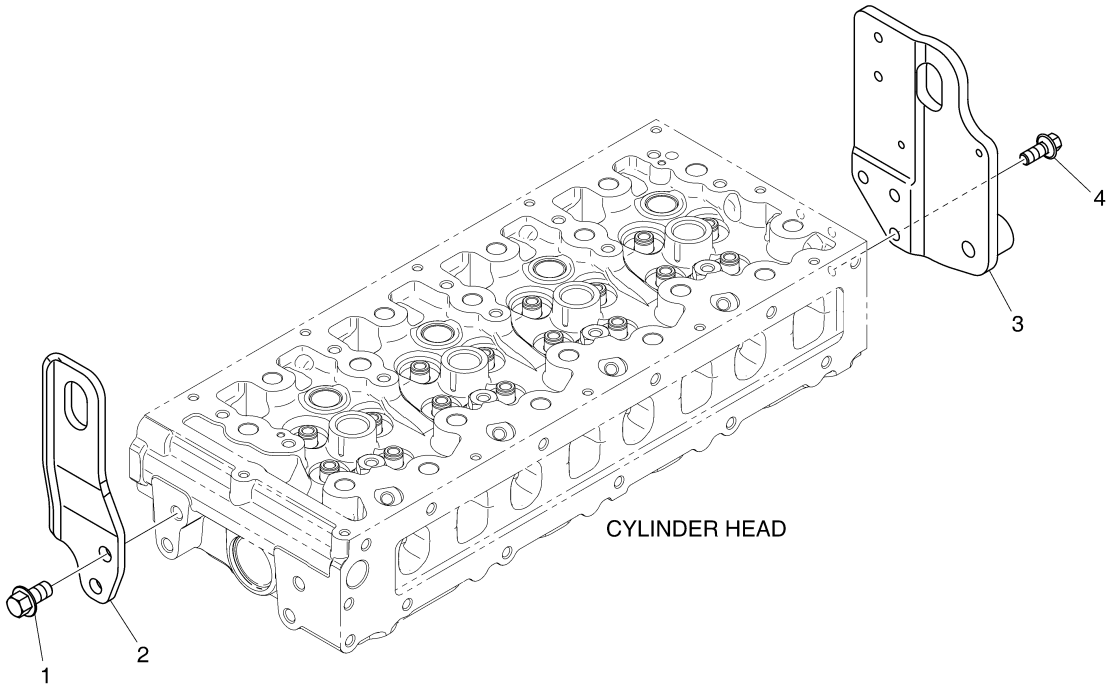

EDM02-P306-001-1

엔진 리프팅
P306 ENGINE LIFTING

지시번호 Key No.	부품번호 PartNo.	부 품 명	Description	수량 (Q'ty) DM02-MFG00	서비스 코드 S/C
1	89CM1020	육각 플랜지 볼트 M10x20	BOLT,HEX FLANGE M10x20	2	
2	120404-00045A	리프팅 후크	HOOK,LIFTING	1	
3	120404-00432B	리프팅 후크	HOOK,LIFTING	1	
4	89CM820	육각 플랜지 볼트 M8x1.25x20	BOLT,HEX FLANGE M8x1.25x20	3	

오일 펌프
P308 OIL PUMP

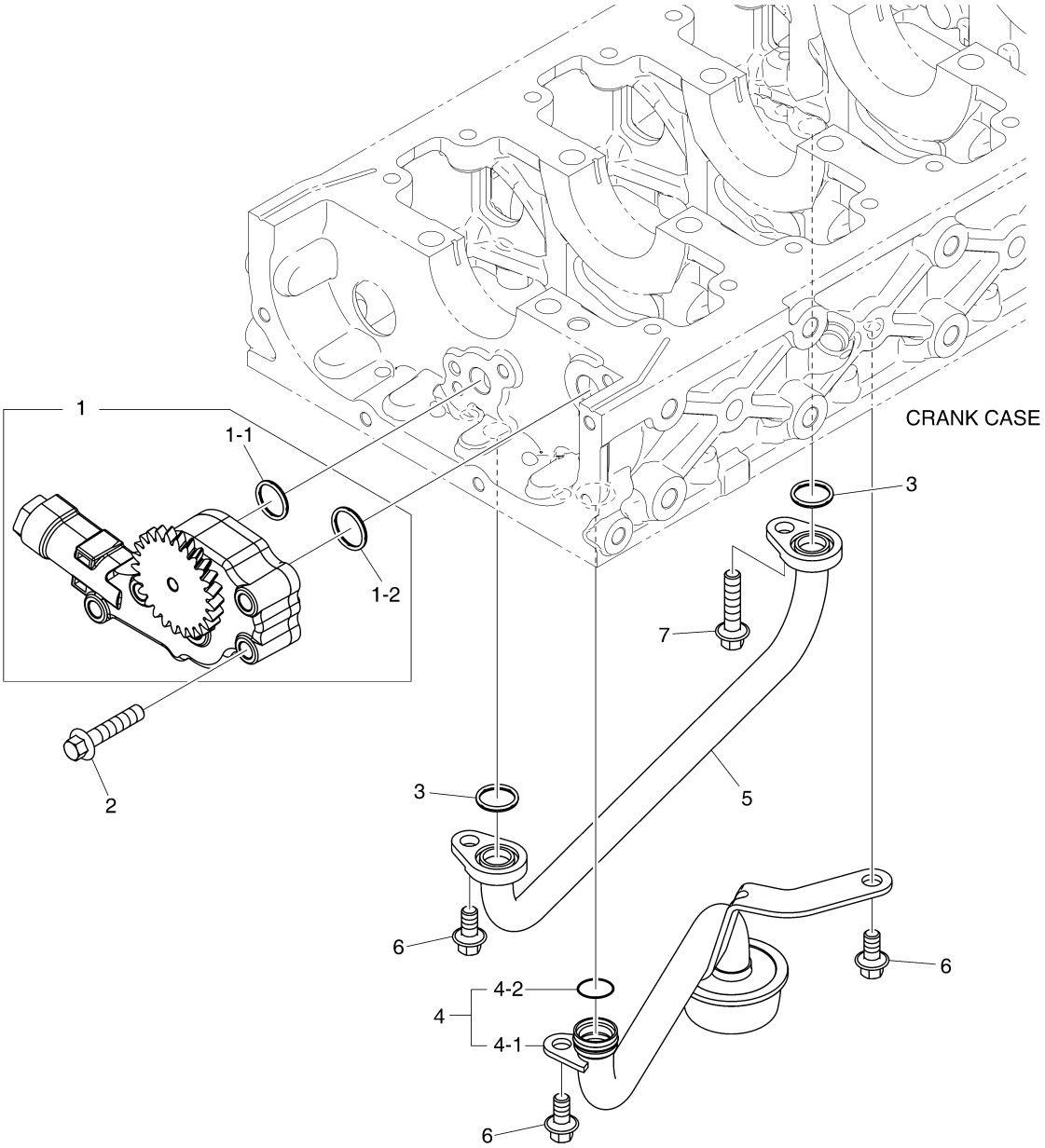

EDM02-P308-002-1

오일 펌프
P308 OIL PUMP

지시번호 Key No.	부품번호 PartNo.	부 품 명	Description	수량 (Q'ty) DM02-MFG00	서비스 코드 S/C
1	400915-00408	오일 펌프 조립품	PUMP ASSY,OIL	1	
1-1	401109-00162	시일 링	SEALRING,RUBBER	1	
1-2	401109-00164	고무 실링	SEALING,RUBBER	1	
2	89CM840	육각 플랜지 볼트 M8x1.25x40	BOLT,HEX FLANGE M8x1.25x40	4	
3	401109-00162	시일 링	SEALRING,RUBBER	2	
4	420218-00593C	오일 흡입 파이프 조립품	PIPE ASSY,OIL SUCTION	1	NS
4-1	420218-00594B	오일 흡입 파이프	PIPE,OIL SUCTION	1	
4-2	06.56017-0309	O 링	O-RING	1	
5	420214-00694A	오일 공급 파이프	PIPE,OIL DELIVERY	1	
6	89CM816	육각 플랜지 볼트 M8x1.25x16	BOLT,HEX FLANGE M8x1.25x16	3	
7	89CM835	육각 플랜지 볼트 M8x1.25x35	BOLT,HEX FLANGE M8x1.25x35	1	

오일 필터
P309 OIL FILTER

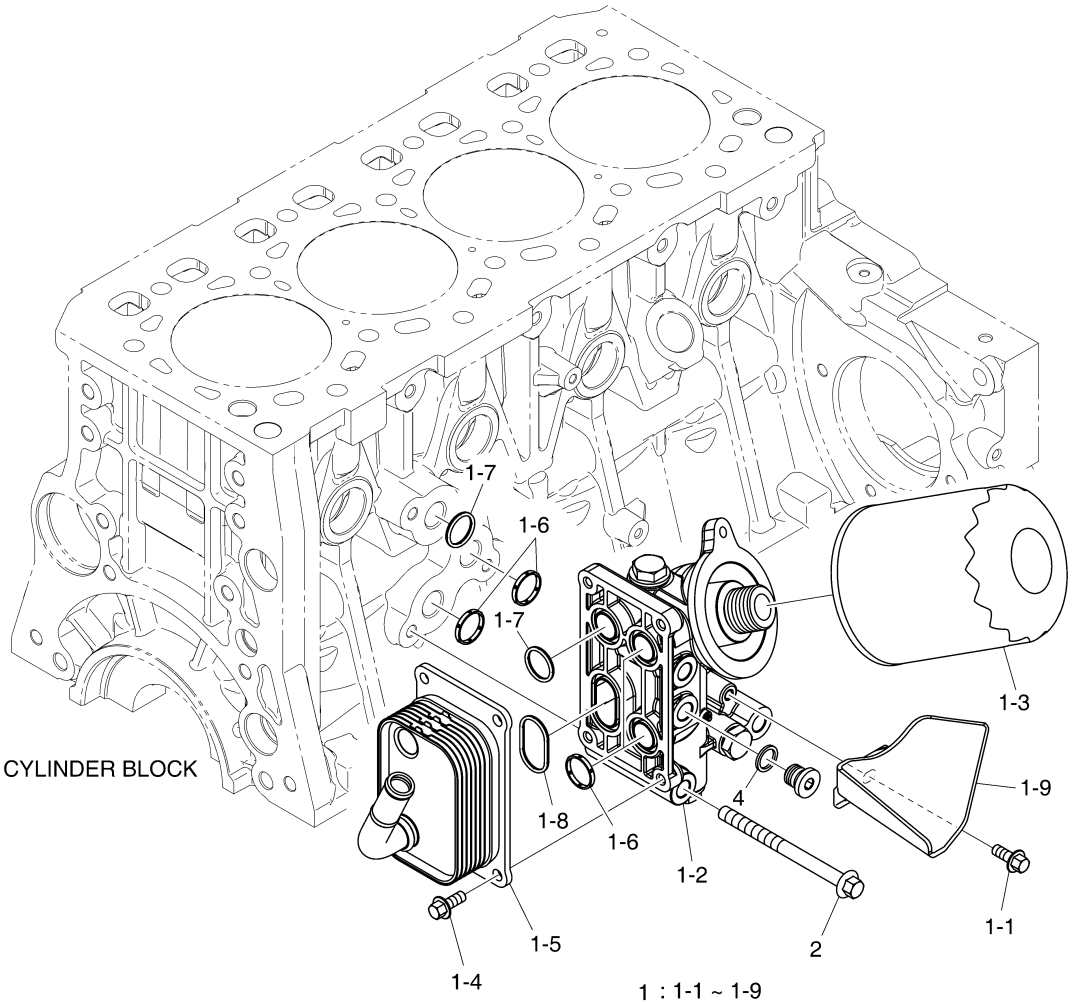

EDM02-P309-003-1

오일 필터
P309 OIL FILTER

지시번호 Key No.	부품번호 PartNo.	부 품 명	Description	수량 (Q'ty) DM02-MFG00	서비스 코드 S/C
1	400404-00109C	엔진 오일 필터 조립품	FILTER ASSY,ENGINE OIL	1	
1-1	89CM616	육각 플랜지 볼트 M6x1.0x16	BOLT,HEX FLANGE M6x1.0x16	1	
1-2	400505-00101A	오일 필터 헤드 조립품	HEAD ASSY,OIL FILTER	1	NS
1-3	400508-00109	오일 필터 카트리지	CARTRIDGE,OIL FILTER	1	
1-4	89CM616	육각 플랜지 볼트 M6x1.0x16	BOLT,HEX FLANGE M6x1.0x16	4	
1-5	400206-00745B	오일 냉각기 조립품	COOLER ASSY,OIL	1	
1-6	401002-01949	O 링	O-RING	4	
1-7	401002-01950A	O 링	O-RING	2	
1-8	401002-02194	O 링	O-RING	1	
1-9	460102-00071	드레인	DRAIN	1	
2	89CM880	육각 플랜지 볼트 M8x1.25x80	BOLT,HEX FLANGE M8x1.25x80	3	
4	06.56190-0703	시일 링 A12x16	RING,SEAL A12x16	1	

오일 팬
P311 OIL PAN

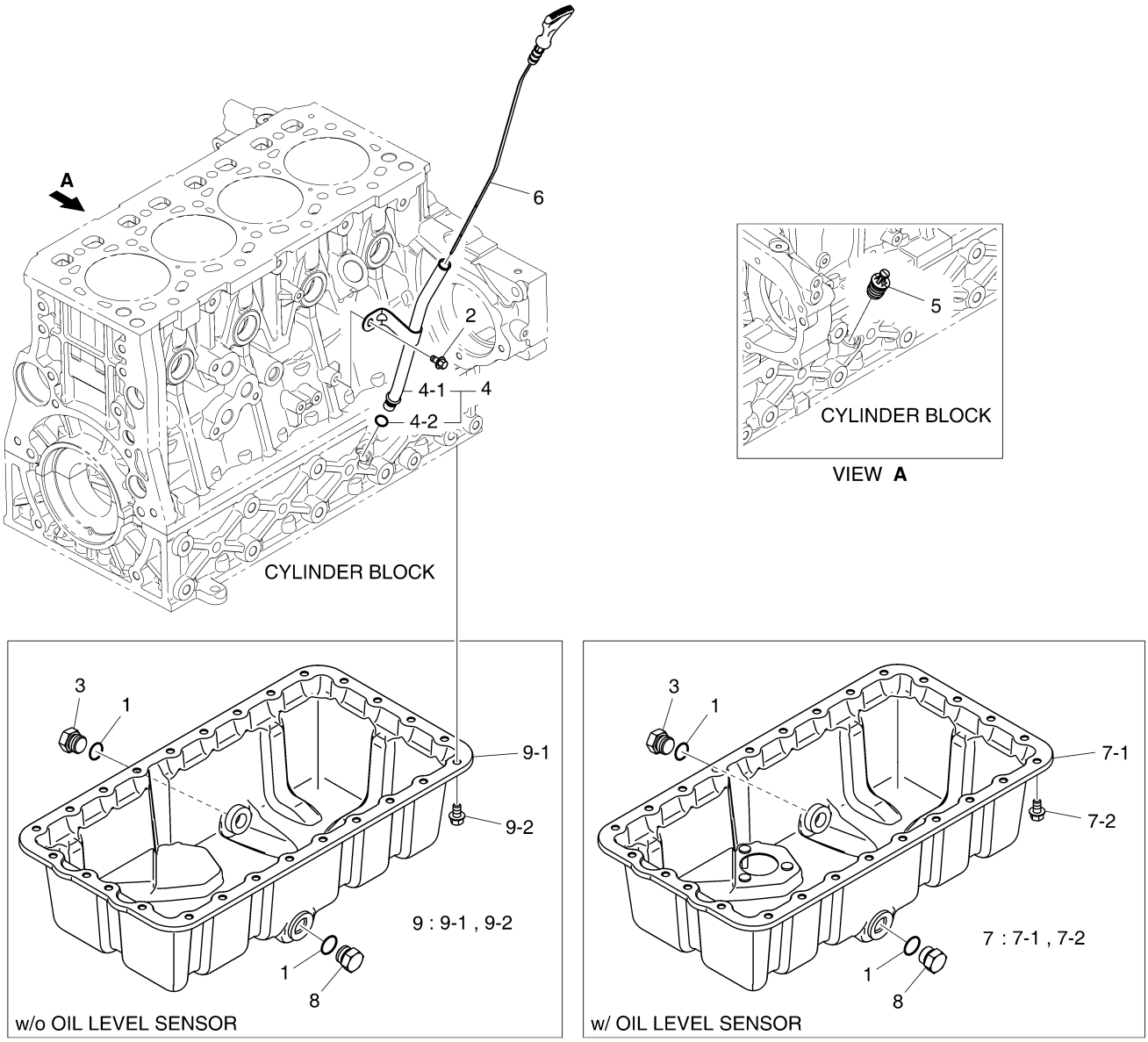

EDM02-P311-020-1

오일 팬
P311 OIL PAN

지시번호 Key No.	부품번호 PartNo.	부 품 명	Description	수량 (Q'ty) DM02-MFG00	서비스 코드 S/C
1	401002-00677	O 링	O-RING	2	
2	89CM612	육각 플랜지 볼트 M6x1.0x12	BOLT,HEX FLANGE M6x1.0x12	1	
3	430221-00087	오일 드레인 플러그	PLUG,OIL DRAIN	1	
4	420406-02169A	오일 레벨 게이지 가이드 튜브	TUBE ASSY,OIL LEVEL GAUGE GUIDE	1	
4-1	420406-02167A	오일 레벨 게이지 가이드 튜브	TUBE ASSY,OIL LEVEL GAUGE GUIDE	1	
4-2	65.96501-0107	O 링	O-RING	1	
5	110910-02965A	플라스틱 캡	CAP,PLASTIC	1	
6	800108-00065E	오일 레벨 게이지	GAUGE,OIL LEVEL	1	
7	150119-00847A	오일 팬 조립품	PAN ASSY,OIL	1	
7-1	150119-00680	오일 팬	PAN,OIL	1	
7-2	120106-00200	육각 플랜지 볼트 M8x1.25x14	BOLT,HEX FLANGE M8x1.25x14	26	
8	430221-00087	오일 드레인 플러그	PLUG,OIL DRAIN	1	
9	150119-00918	오일 팬 조립품	PAN ASSY,OIL	1	
9-1	150119-00683	오일 팬	PAN,OIL	1	
9-2	120106-00200	육각 플랜지 볼트 M8x1.25x14	BOLT,HEX FLANGE M8x1.25x14	26	

오일 시일
P401 OIL SEAL

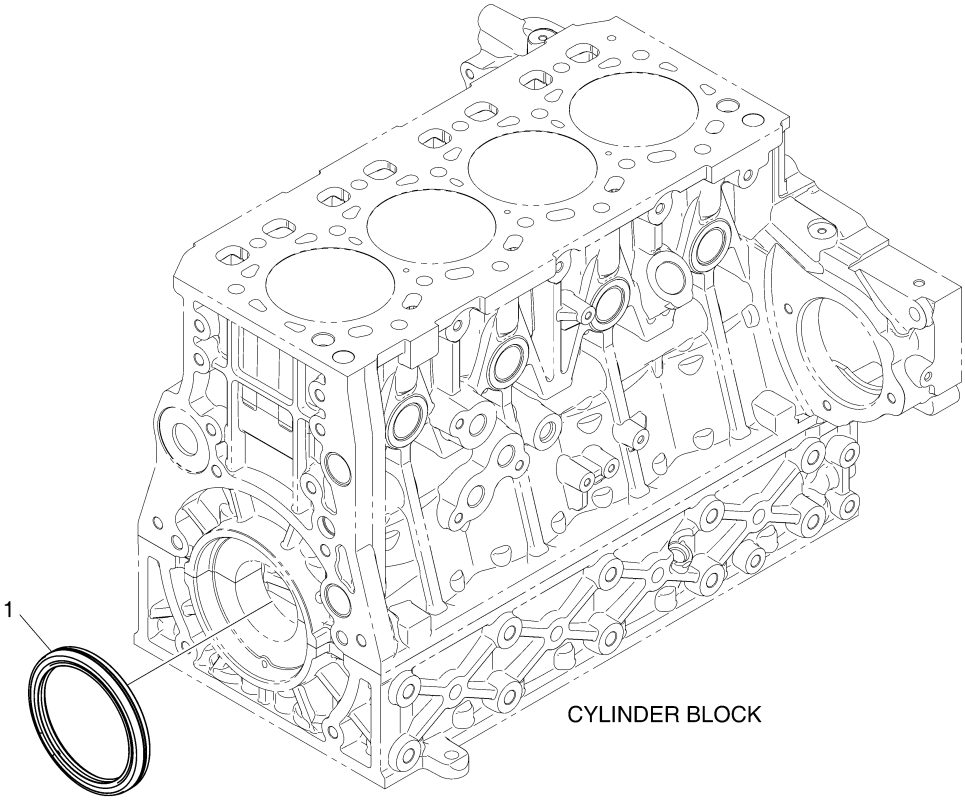

EDM02-P401-001-1

오일 시일
P401 OIL SEAL

지시번호 Key No.	부품번호 PartNo.	부 품 명	Description	수량 (Q'ty) DM02-MFG00	서비스 코 드 S/C
1	401106-00569	오일 시일 (후방)	SEAL,OIL (REAR)	1	

피스톤
P402 PISTON

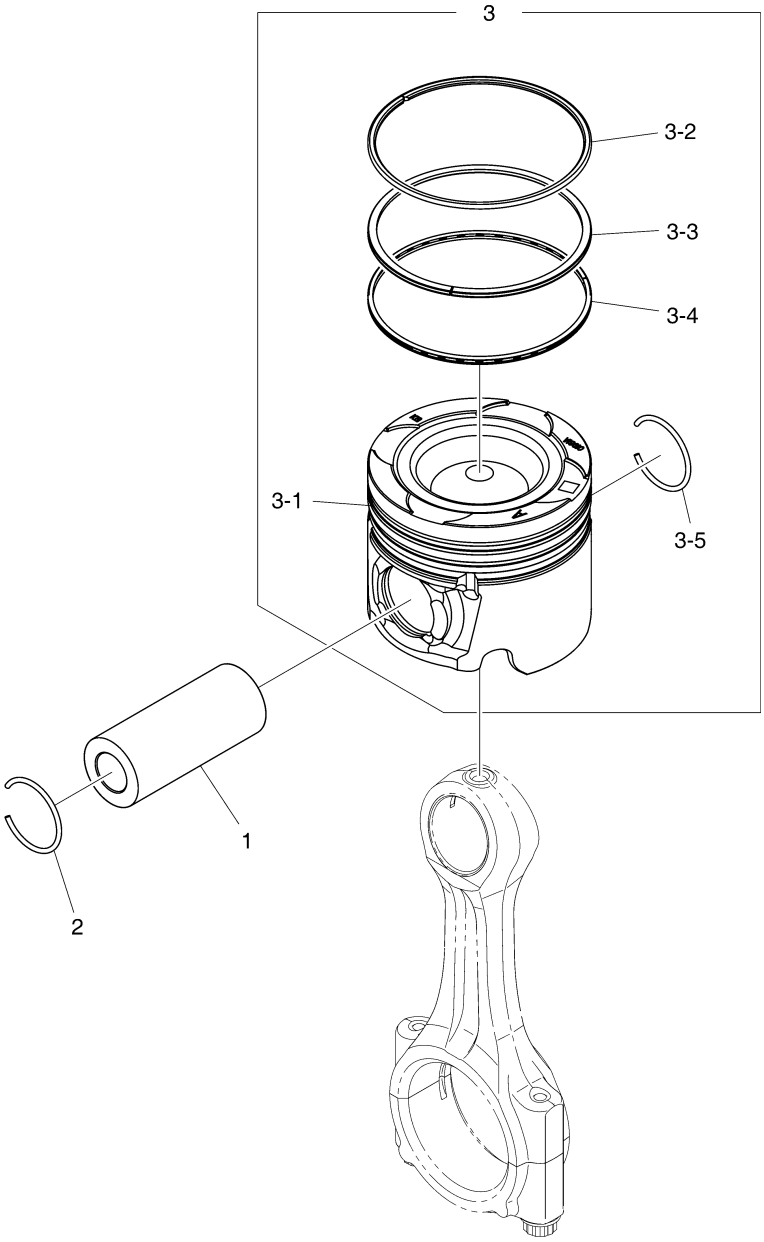

EDM02-P402-001-1

피스톤
P402 PISTON

지시번호 Key No.	부품번호 PartNo.	부 품 명	Description	수량 (Q'ty) DM02-MFG00	서비스 코드 S/C
1	130601-00004C	피스톤 핀	PIN,PISTON	4	
2	111104-00043A	스냅 링	RING,SNAP	4	
3	130602-01780C	피스톤 조립품	PISTON ASSY	4	NS
3-1	130602-01961A	피스톤	PISTON	4	NS
3-1	130602-02125	.피스톤 A그레이드	PISTON	1	
3-1	130602-02126	.피스톤 B그레이드	PISTON	1	
3-2	401004-00105	피스톤 링 (탑)	RING,PISTON (TOP)	4	NS
3-3	401004-00073	피스톤 링 (세컨드)	RING,PISTON (2ND)	4	NS
3-4	401004-00031	피스톤 링 (오일)	RING,PISTON (OIL)	4	NS
3-5	111104-00043A	스냅 링	RING,SNAP	4	

커넥팅 로드
P403 CONNECTNG ROD

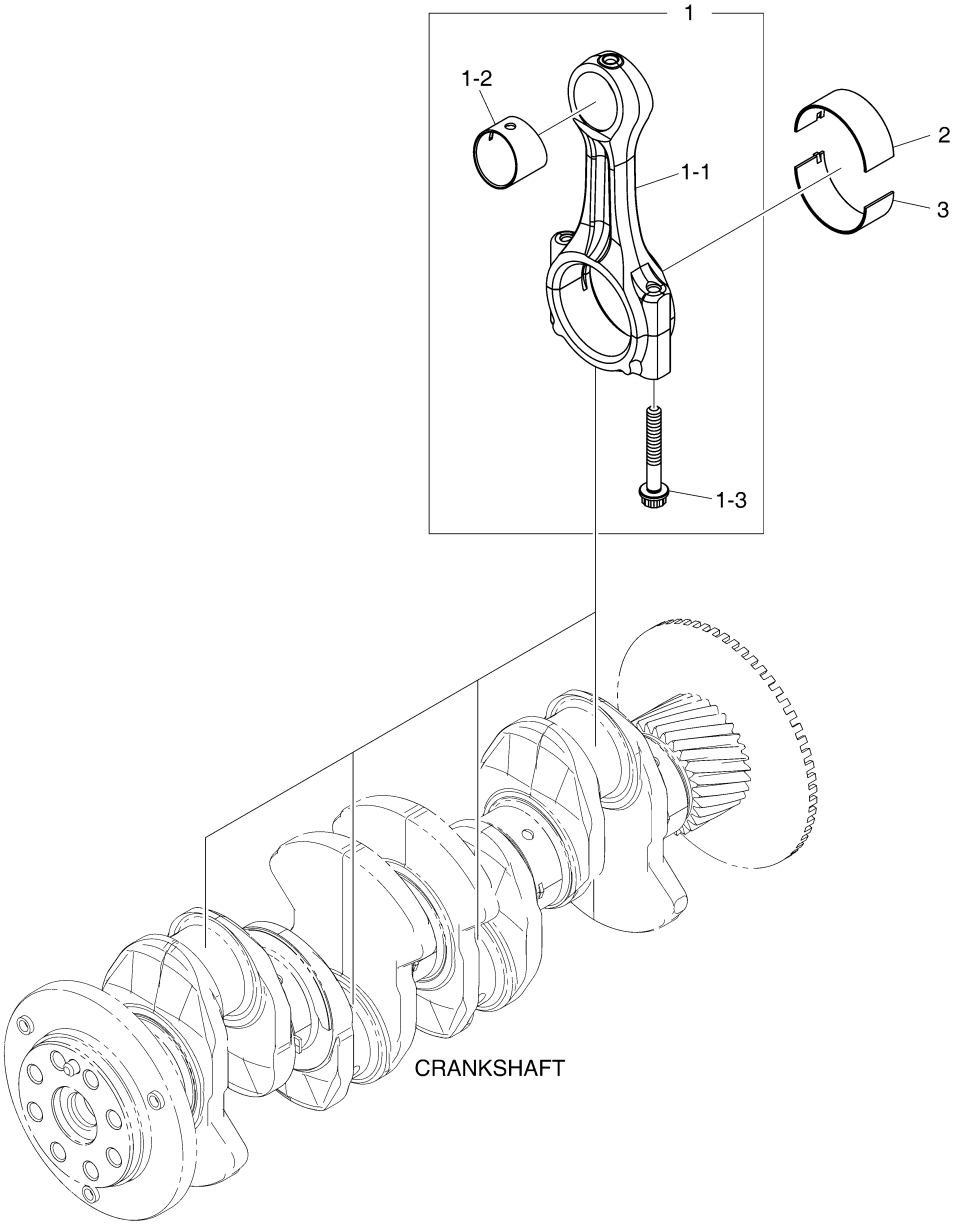

EDM02-P403-002-1

커넥팅 로드
P403 CONNECTNG ROD

지시번호 Key No.	부품번호 PartNo.	부 품 명	Description	수량 (Q'ty) DM02-MFG00	서비스 코 드 S/C
1	150121-00111D	커넥팅 로드 조립품	CON-ROD ASSY	4	NS
1	150121-00234A	.컨넥팅 로드 조립품	ROD ASSY,CONNECTING	1	
1	150121-00235A	.컨넥팅 로드 조립품	ROD ASSY,CONNECTING	1	
1	150121-00236A	.컨넥팅 로드 조립품	ROD ASSY,CONNECTING	1	
1	150121-00237A	.컨넥팅 로드 조립품	ROD ASSY,CONNECTING	1	
1	150121-00238A	.컨넥팅 로드 조립품	ROD ASSY,CONNECTING	1	
1	150121-00239A	.컨넥팅 로드 조립품	ROD ASSY,CONNECTING	1	
1-1	150121-00110B	커넥팅 로드	CON-ROD	4	NS
1-2	131002-00045	커넥팅 로드 부시	BUSH,CON-ROD	4	
1-3	120112-00127A	커넥팅 로드 볼트 M8x1.0x56	BOLT,CON-ROD M8x1.0x56	8	
2	140112-00134	커넥팅 로드 베어링 (상부 표준)	BEARING,CON-ROD (UPPER,STD)	4	NS
2	140112-00135	.커넥팅 로드 베어링 (상부 노랑)	BEARING,CON-ROD (UPPER,YELLOW)	1	
3	140112-00136	커넥팅 로드 베어링 (하부 표준)	BEARING,CON-ROD (LOWER,STD)	4	NS
3	140112-00137	.커넥팅 로드 베어링 (하부 노랑)	BEARING,CON-ROD (LOWER,YELLOW)	1	

크랭크축
P404 CRANKSHAFT

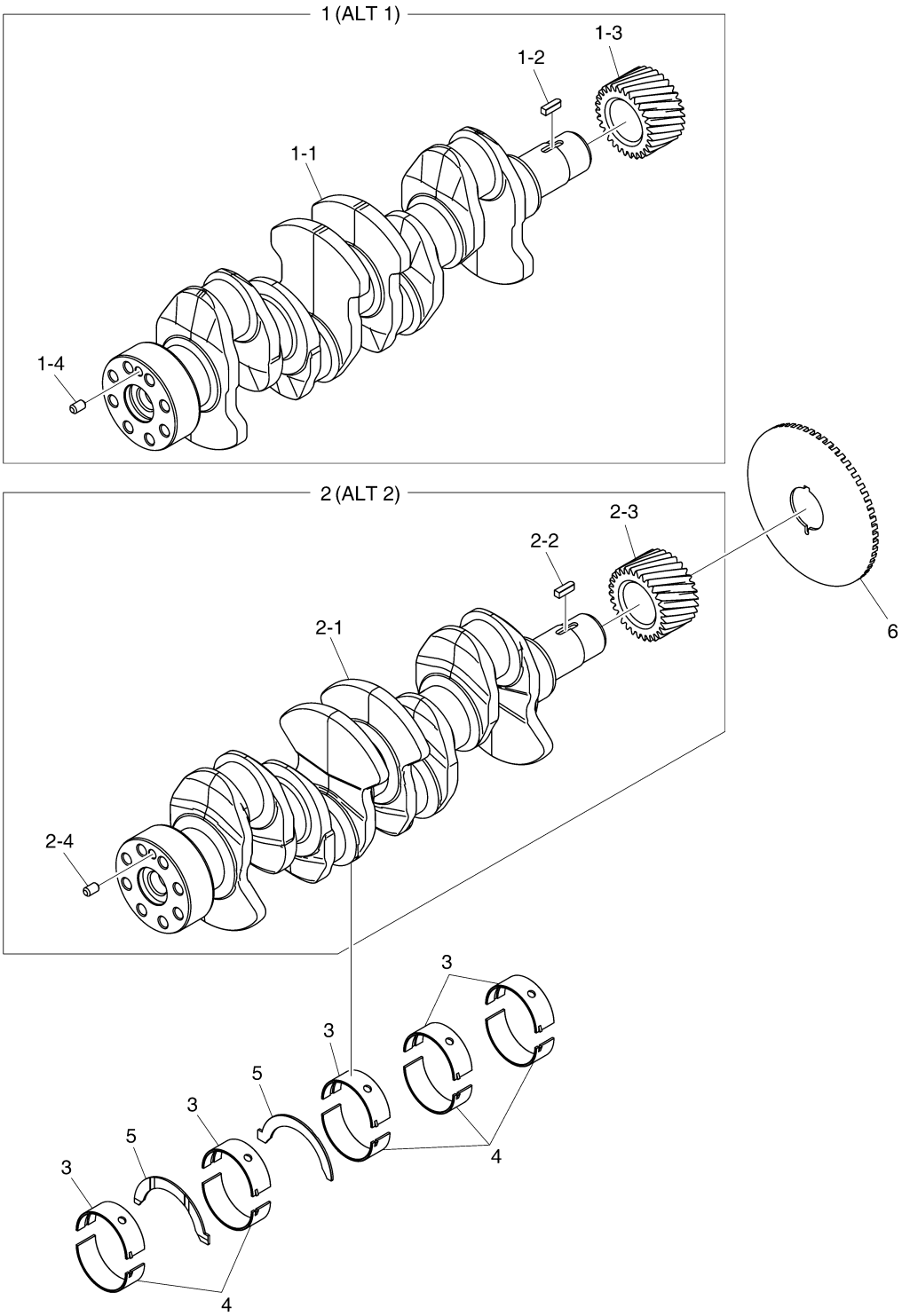

EDM02-P404-002-1

크랭크축
P404 CRANKSHAFT

지시번호 Key No.	부품번호 PartNo.	부 품 명	Description	수량 (Q'ty) DM02-MFG00	서비스 코드 S/C
1	150107-00592	크랭크축 조립품	CRANKSHAFT ASSY	1	
1-1	150107-00591	크랭크축	CRANKSHAFT	1	NS
1-2	06.29071-2508	평형 키	KEY,SUNK	1	
1-3	130410-00003C	크랭크축 기어	GEAR,CRANKSHAFT	1	
1-4	06.22022-1009	평행 핀	PIN,PARALLEL	1	
2	150107-00937A	크랭크축 조립품	CRANKSHAFT ASSY	1	
2-1	150107-00938A	크랭크축	CRANKSHAFT	1	NS
2-2	06.29071-2508	평형 키	KEY,SUNK	1	
2-3	130410-00003C	크랭크축 기어	GEAR,CRANKSHAFT	1	
2-4	06.22022-1009	평행 핀	PIN,PARALLEL	1	
3	140103-00179A	메인 베어링 조립품	BEARING ASSY,MAIN	5	NS
3	140103-00180A	.메인 베어링 조립품	BEARING ASSY,MAIN	1	
3	140103-00181A	.메인 베어링 조립품	BEARING ASSY,MAIN	1	
3	140103-00182A	.메인 베어링 조립품	BEARING ASSY,MAIN	1	
4	140103-00183A	메인 베어링 조립품	BEARING ASSY,MAIN	5	NS
4	140103-00184A	.메인 베어링 조립품	BEARING ASSY,MAIN	1	
4	140103-00185A	.메인 베어링 조립품	BEARING ASSY,MAIN	1	
4	140103-00186A	.메인 베어링 조립품	BEARING ASSY,MAIN	1	
5	120816-00236	쓰러쓰트 와셔	WASHER,THRUST	2	
6	111401-00002B	타이밍 휠	WHEEL,TIMING	1	

크랭크축 풀리
P405 CRANKSHAFT PULLEY

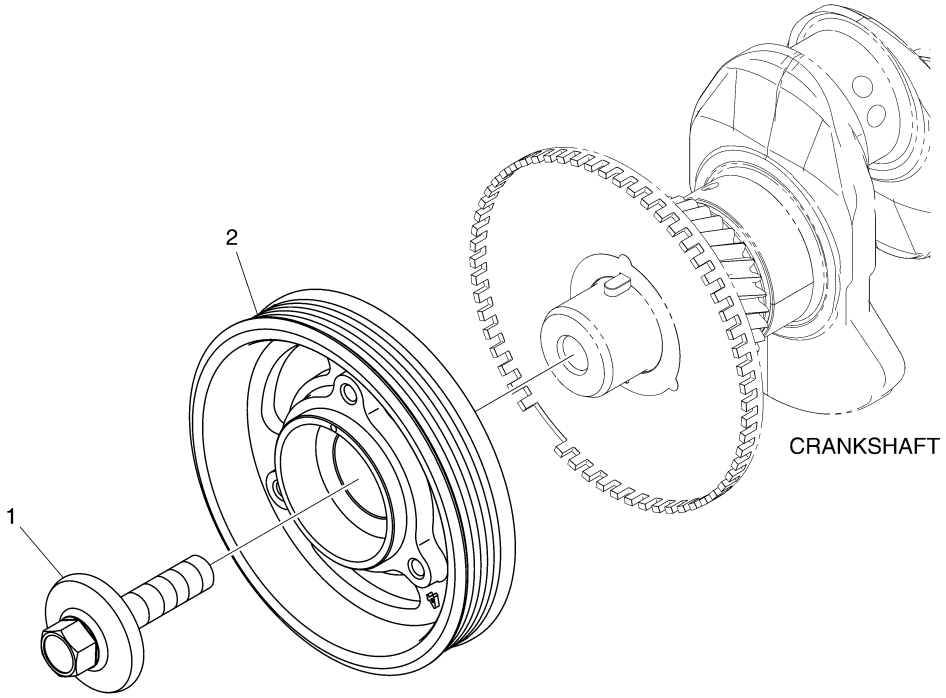

EDM02-P405-004-1

크랭크축 풀리
P405 CRANKSHAFT PULLEY

지시번호 Key No.	부품번호 PartNo.	부 품 명	Description	수량 (Q'ty) DM02-MFG00	서비스 코 드 S/C
1	120106-00171B	육각 플랜지 볼트 M14x1.5x55	BOLT,HEX FLANGE M14x1.5x55	1	
2	130711-00314A	크랭크축 풀리	PULLEY,CRANKSHAFT	1	

플라이휠
P407 FLYWHEEL

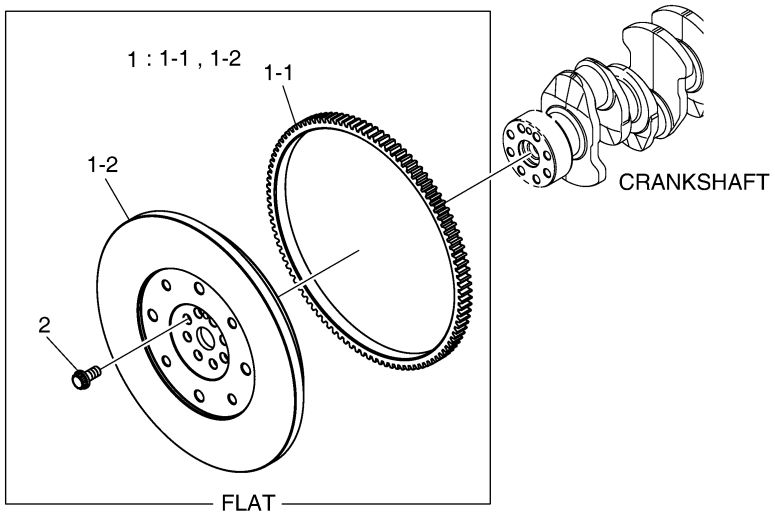

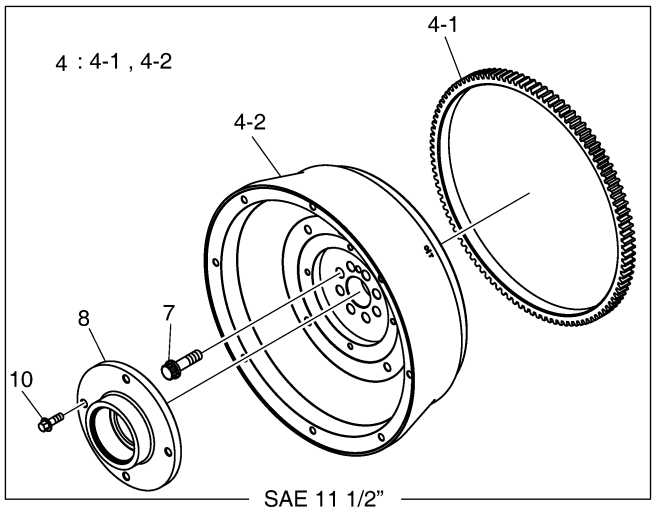

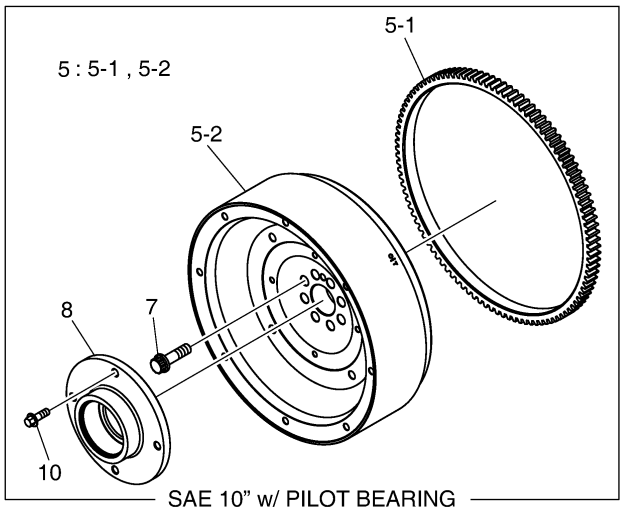

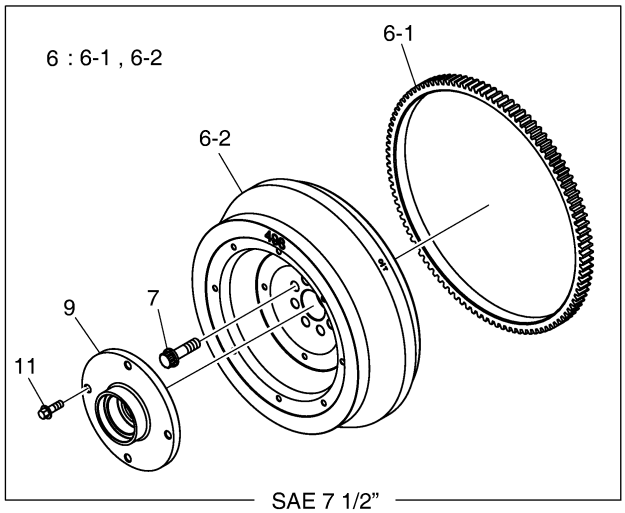

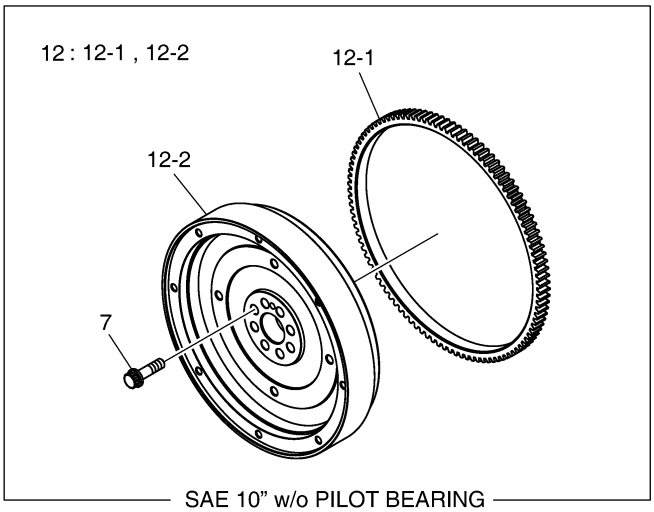

EDM02-P407-001-1

플라이휠
P407 FLYWHEEL

지시번호 Key No.	부품번호 PartNo.	부 품 명	Description	수량 (Q'ty) DM02-MFG00	서비스 코드 S/C
1	150111-00528	플라이휠 조립품	FLYWHEEL ASSY	1	
1-1	130422-00049A	링 기어	GEAR,RING	1	
1-2	150111-00529	플라이휠	FLYWHEEL	1	NS
2	120106-00993	육각 플랜지 볼트 M12x25	BOLT,HEX FLANGE M12x25	8	
4	150111-00381	플라이휠 조립품	FLYWHEEL ASSY	1	
4-1	130422-00049A	링 기어	GEAR,RING	1	
4-2	150111-00382	플라이휠	FLYWHEEL	1	NS
5	150111-00383	플라이휠 조립품	FLYWHEEL ASSY	1	
5-1	130422-00049A	링 기어	GEAR,RING	1	
5-2	150111-00384	플라이휠	FLYWHEEL	1	NS
6	150111-00498A	플라이휠 조립품	FLYWHEEL ASSY	1	
6-1	130422-00049A	링 기어	GEAR,RING	1	
6-2	150111-00499A	플라이휠	FLYWHEEL	1	NS
7	120106-00170	플라이휠 볼트 M12x1.5x43	BOLT,FLYWHEEL M12x1.5x43	8	
8	430215-01787	커플링 플랜지	FLANGE,COUPLING	1	
9	430215-01788	커플링 플랜지	FLANGE,COUPLING	1	
10	89CM825	육각 플랜지 볼트 M8x1.25x25	BOLT,HEX FLANGE M8x1.25x25	4	
11	89CM825	육각 플랜지 볼트 M8x1.25x25	BOLT,HEX FLANGE M8x1.25x25	4	
12	150111-00267A	플라이휠 조립품	FLYWHEEL ASSY	1	
12-1	130422-00049A	링 기어	GEAR,RING	1	
12-2	150111-00265A	플라이휠	FLYWHEEL	1	

분사 펌프
P501 NJECTDN PUMP

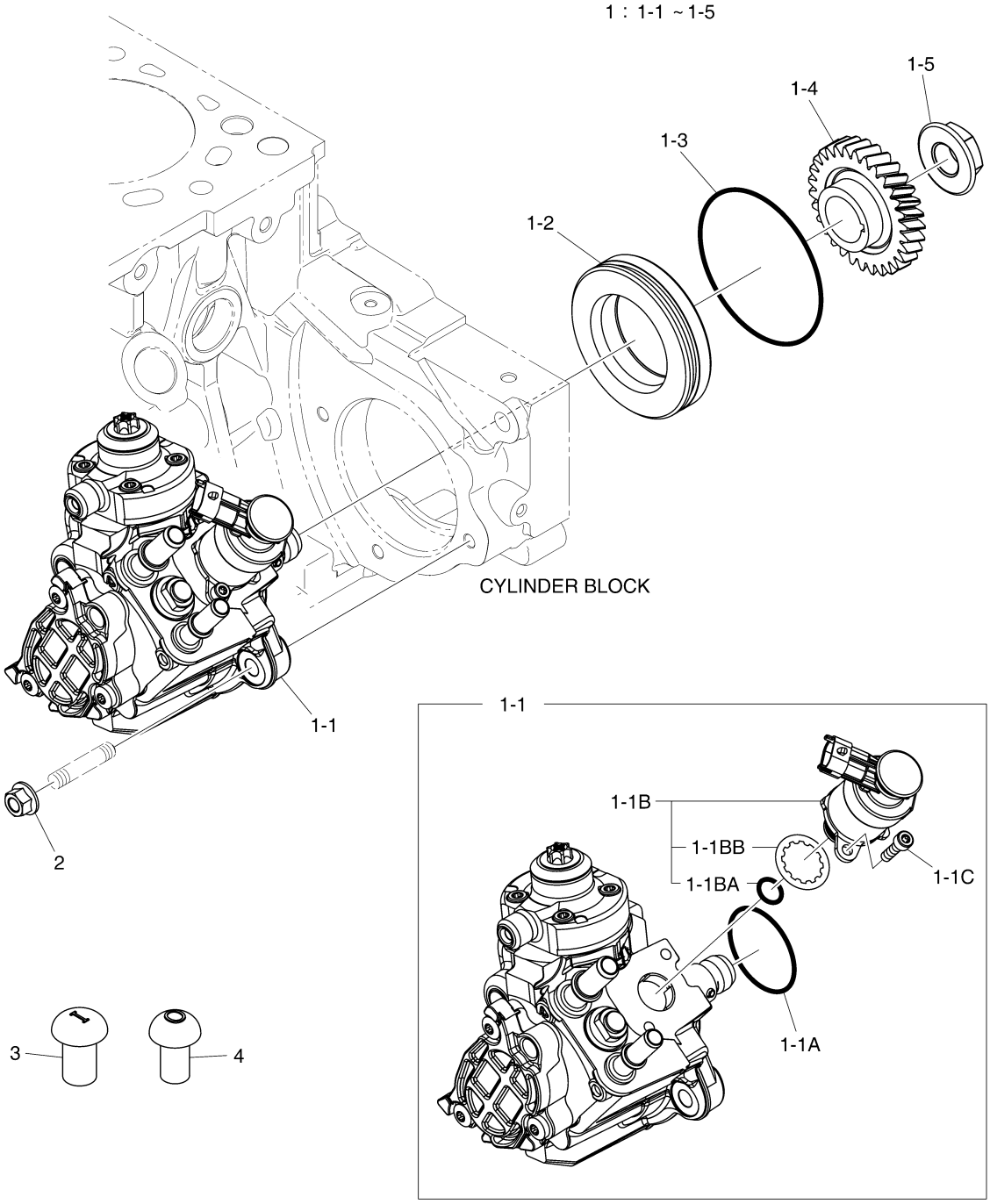

EDM02-P501-001-1

분사 펌프
P501 NJECTDN PUMP

지시번호 Key No.	부품번호 PartNo.	부 품 명	Description	수량 (Q'ty) DM02-MFG00	서비스 코드 S/C
1	400912-00569A	연료 분사 펌프 조립품	PUMP ASSY,FUEL INJECTION	1	NS
1-1	400912-00572	고압 분사 펌프	PUMP,HIGH PRESSURE	1	
1-1A	401002-01912	O 링	O-RING	1	
1-1B	800215-00127	연료 유량 지시기	FLOW METER,FUEL	1	
1-1BA	401002-02345	O 링	O-RING	1	
1-1BB	401002-02346	시일	SEAL	1	
1-1C	120705-01586	나사	SCREW	2	
1-2	110917-01084A	칼러	COLLAR	1	
1-3	401002-00155A	O 링	O-RING	1	
1-4	130412-00252C	분사 펌프 구동 기어	GEAR,INJECTION PUMP DRIVE	1	
1-5	120305-00083	플랜지 너트 M18x1.5	NUT,FLANGE M18x1.5	1	
2	65.90535-0003	플랜지 너트 M8x1.25	NUT,FLANGE M8x1.25	3	
3	110910-02855	고무 캡	CAP,RUBBER	1	
4	110910-02856	고무 캡	CAP,RUBBER	1	

분사 노즐
P502 NJECTDN NOZZLE

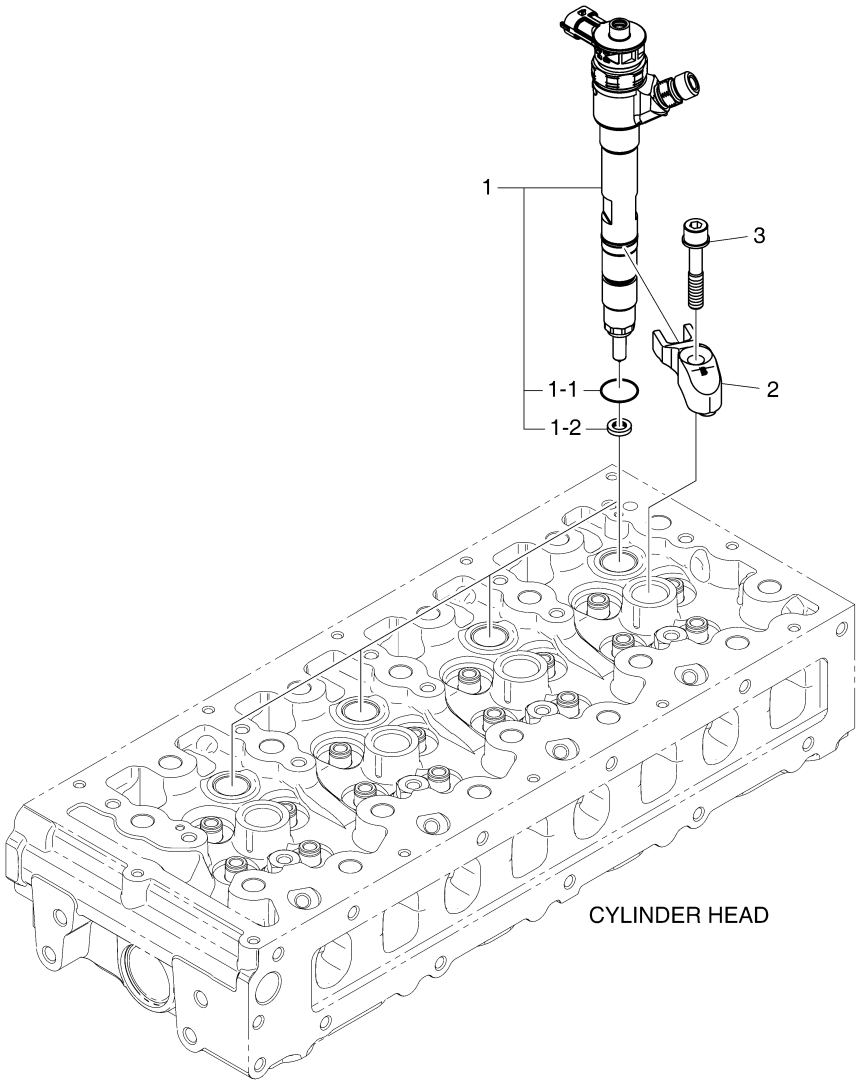

EDM02-P502-003-1

분사 노즐
P502 INJECTION NOZZLE

지시번호 Key No.	부품번호 PartNo.	부 품 명	Description	수량 (Q'ty) DM02-MFG00	서비스 코 드 S/C
1	400903-00223	인젝터 조립품	INJECTOR ASSY	4	
1-1	401002-02361	O 링	O-RING	1	
1-2	401109-00183	시일 링	RING,SEAL	1	
2	110928-00800	인젝터 홀더	HORDER,INJECTOR	4	
3	120106-00418	클램프 볼트 M8x1.25x45	BOLT,CLAMP M8x1.25x45	4	

분사 파이프
P503 INJECTION PIPE

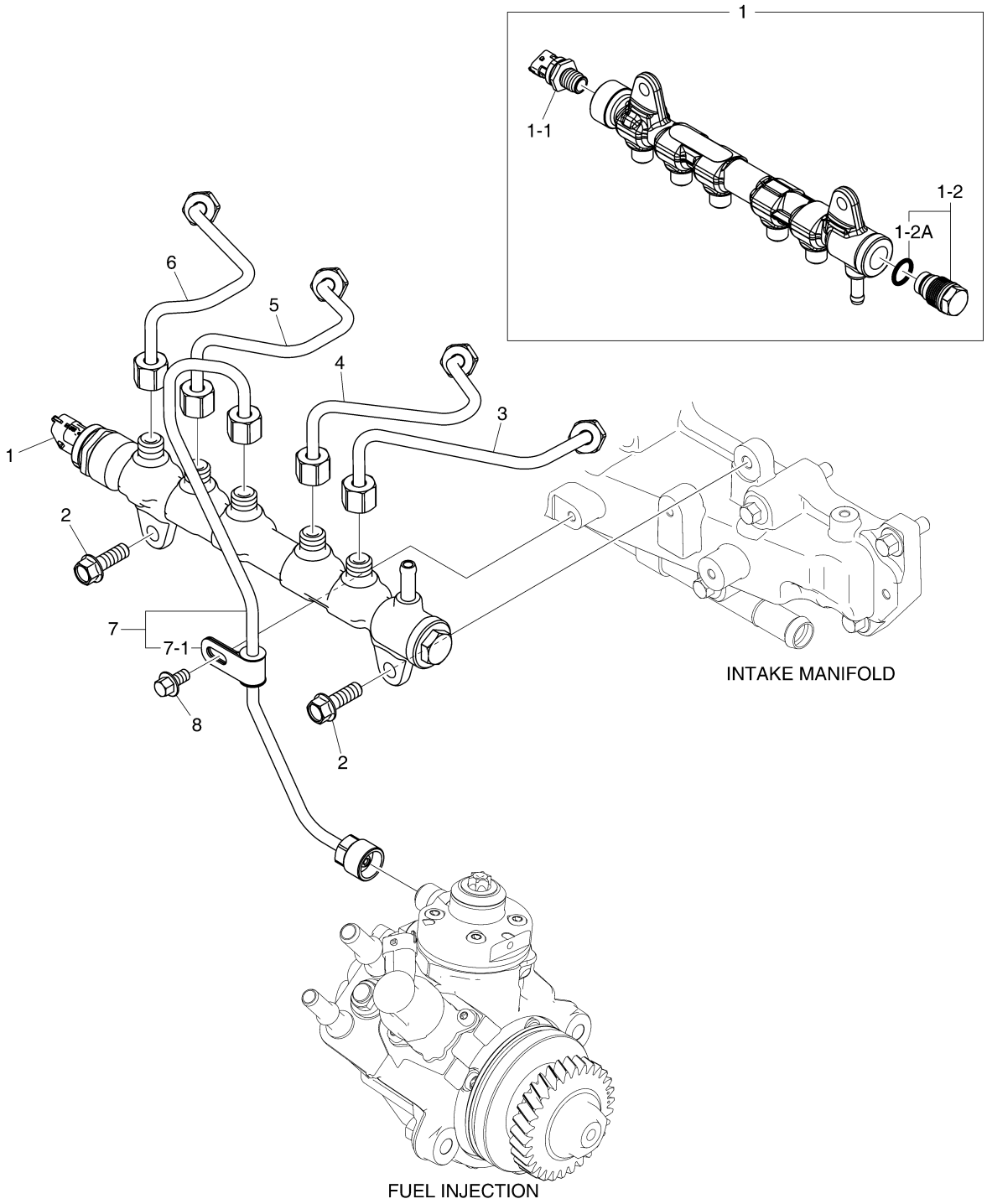

EDM02-P503-004-1

분사 파이프
P503 INJECTION PIPE

지시번호 Key No.	부품번호 PartNo.	부 품 명	Description	수량 (Q'ty) DM02-MFG00	서비스 코드 S/C
1	150120-00088	커먼 레일	RAIL,COMMON	1	
1-1	301309-00009	압력 센서	SENSOR,PRESSURE	1	
1-2	410126-00116	압력 조절 밸브	VALVE,PRESSURE REGULATOR	1	
1-2A	65.96501-0431	O 링	O-RING	1	
2	120106-00239	칼라드 육각 볼트 M8x1.25x25	BOLT,COLLARED HEX M8x1.25x25	2	
3	420208-00829A	분사 파이프 조립품	PIPE ASSY,INJECTION	1	
4	420208-00830A	분사 파이프 조립품	PIPE ASSY,INJECTION	1	
5	420208-00831A	분사 파이프 조립품	PIPE ASSY,INJECTION	1	
6	420208-00832A	분사 파이프 조립품	PIPE ASSY,INJECTION	1	
7	420208-00833B	분사 파이프 조립품	PIPE ASSY,INJECTION	1	
7-1	120402-00702A	튜브 클립	CLIP,TUBE	1	
8	89CM612	육각 플랜지 볼트 M6x1.0x12	BOLT,HEX FLANGE M6x1.0x12	1	

연료 라인
P505 FUEL LNE

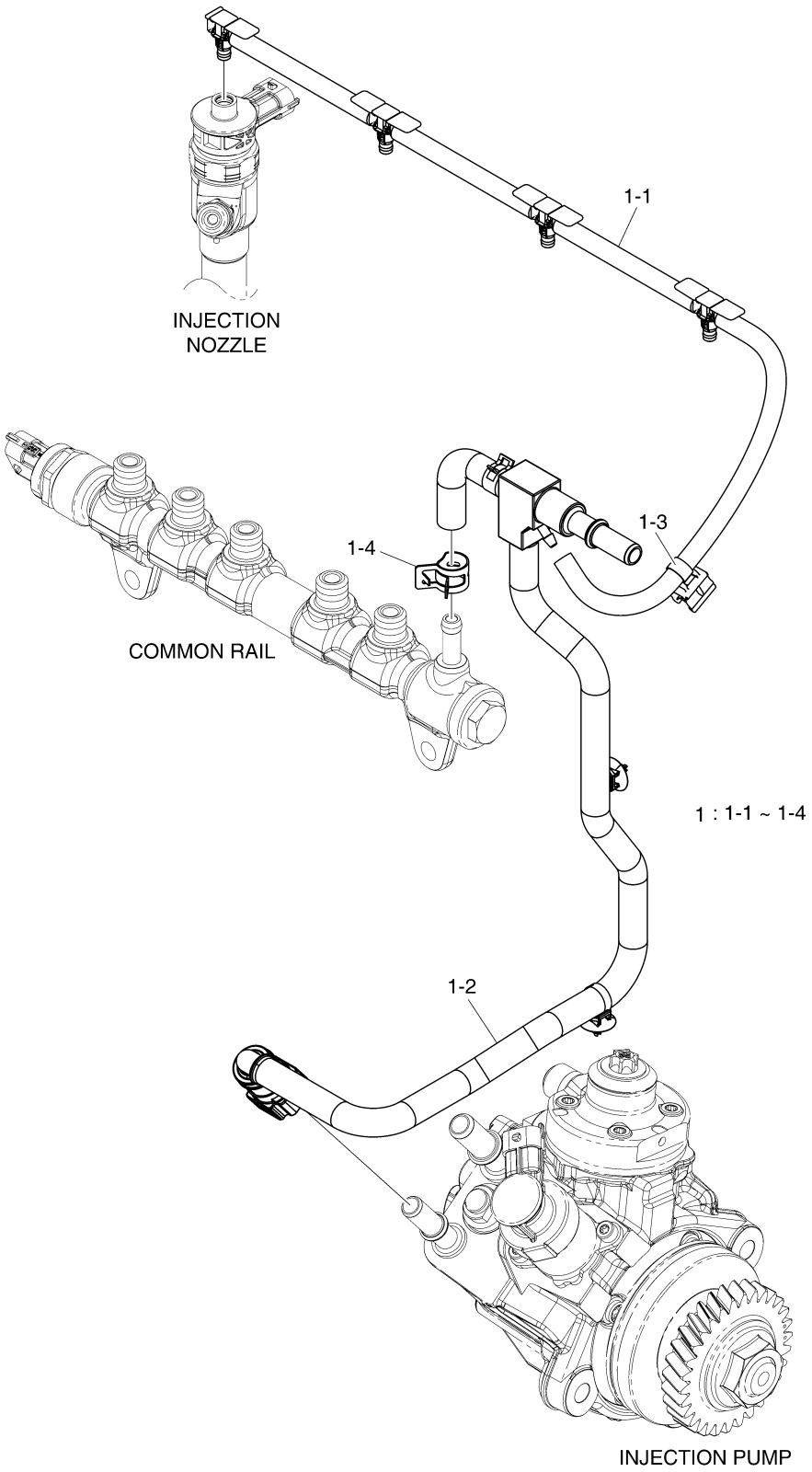

EDM02-P505-006-1

연료 라인
P505 FUEL LNE

지시번호 Key No.	부품번호 PartNo.	부 품 명	Description	수량 (Q'ty) DM02-MFG00	서비스 코 드 S/C
1	420103-00813	호스 조립품	HOSE ASSY	1	
1-1	420103-00505A	연료 호스 조립품	HOSE ASSY,FUEL	1	
1-2	420103-00471C	호스 조립품	HOSE ASSY	1	
1-3	310101-00258	케이블 타이	TIE,CABLE	1	
1-4	120202-00122	호스 클램프	CLAMP,HOSE	1	

흡기 매니폴드
P601 INTAKE MANIFOLD

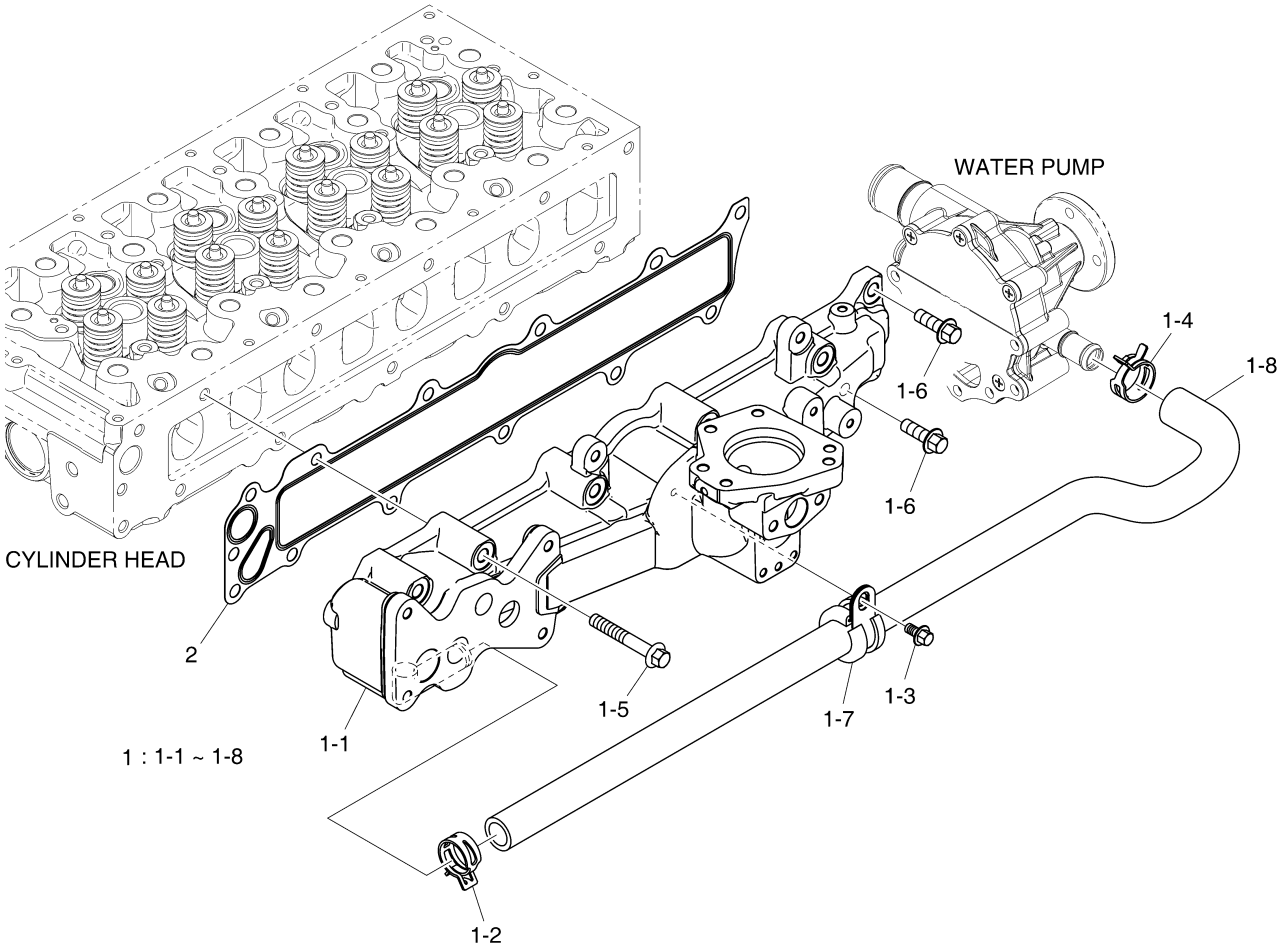

EDM02-P601-006-1

흡기 매니폴드
P601 INTAKE MANIFOLD

지시번호 Key No.	부품번호 PartNo.	부 품 명	Description	수량 (Q'ty) DM02-MFG00	서비스 코드 S/C
1	240203-00375D	흡기 매니폴드 조립품	MANIFOLD ASSY,INTAKE	1	NS
1-1	240203-00304D	흡기 매니폴드	MANIFOLD,INTAKE	1	
1-2	120202-00129	호스 클램프	CLAMP,HOSE	1	
1-3	89CM612	육각 플랜지 볼트 M6x1.0x12	BOLT,HEX FLANGE M6x1.0x12	1	
1-4	120202-00117	호스 클램프	CLAMP,HOSE	1	
1-5	89CM855	육각 플랜지 볼트 M8x1.25x55	BOLT,HEX FLANGE M8x1.25x55	11	
1-6	89CM825	육각 플랜지 볼트 M8x1.25x25	BOLT,HEX FLANGE M8x1.25x25	2	
1-7	420109-01874	냉각수 호스	HOSE,COOLING WATER	1	
1-8	120402-00767	파이프 클립	CLIP,PIPE	1	
2	400617-00030	흡기 매니폴드 가스켓	GASKET,INTAKE MANIFOLD	1	

배기 매니폴드
P602 EXHAUST MANIFOLD

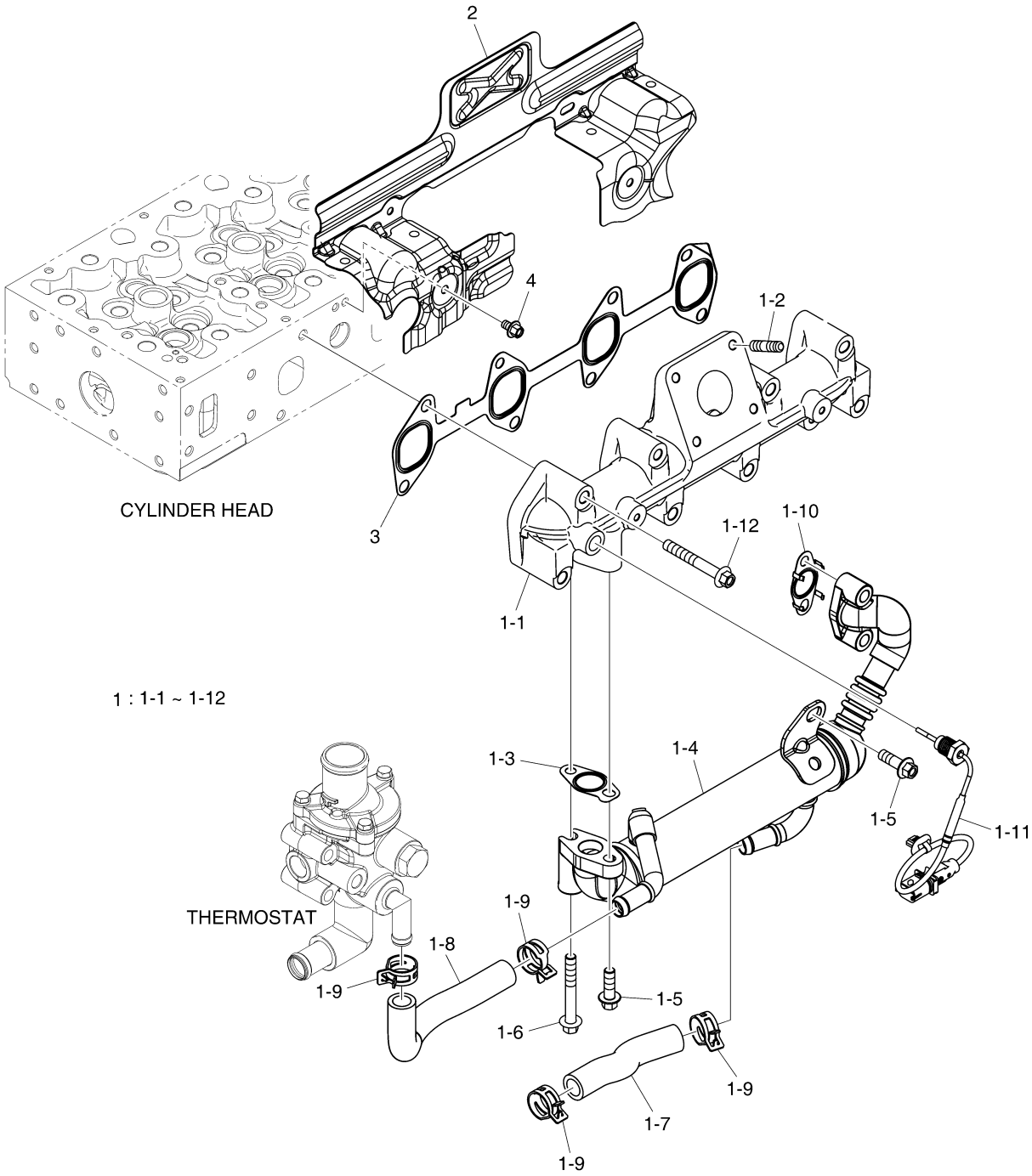

EDM02-P602-017-1

배기 매니폴드
P602 EXHAUST MANIFOLD

지시번호 Key No.	부품번호 Part No.	부 품 명	Description	수량 (Q'ty) DM02-MFG00	서비스 코드 S/C
1	240102-00728D	배기 매니폴드 조립품	MANIFOLD ASSY,EXHAUST	1	
1-1	240102-00583B	배기 매니폴드	MANIFOLD,EXHAUST	1	
1-2	06.06226-0705	스터드 볼트 M8x1.25x22	BOLT,STUD M8x1.25x22	4	
1-3	400602-00317C	가스켓	GASKET	1	
1-4	400202-00265C	EGR 냉각기	COOLER,EGR	1	
1-5	120106-01350	육각 플랜지 볼트 M8x1.25x25	BOLT,HEX FLANGE M8x1.25x25	2	
1-6	120106-01352	육각 플랜지 볼트 M8x1.25x60	BOLT,HEX FLANGE M8x1.25x60	1	
1-7	420108-01925B	호스	HOSE	1	
1-8	420108-01926	호스	HOSE	1	
1-9	120202-00119	호스 클램프	CLAMP,HOSE	4	
1-10	400602-01325	가스켓	GASKET	1	
1-11	301317-00239	배기가스 온도 센서	SENSOR,EGT	1	
1-12	120106-01352	육각 플랜지 볼트 M8x1.25x60	BOLT,HEX FLANGE M8x1.25x60	8	
2	111002-00268C	방열판	PROTECTOR,HEAT	1	
3	400610-00052A	배기 매니폴드 가스켓	GASKET,EXHAUST MANIFOLD	1	
4	120106-01317	육각 플랜지 볼트 M6x1.0x10	BOLT,HEX FLANGE M6x1.0x10	4	

과급기
P603 TURBOCHARGER

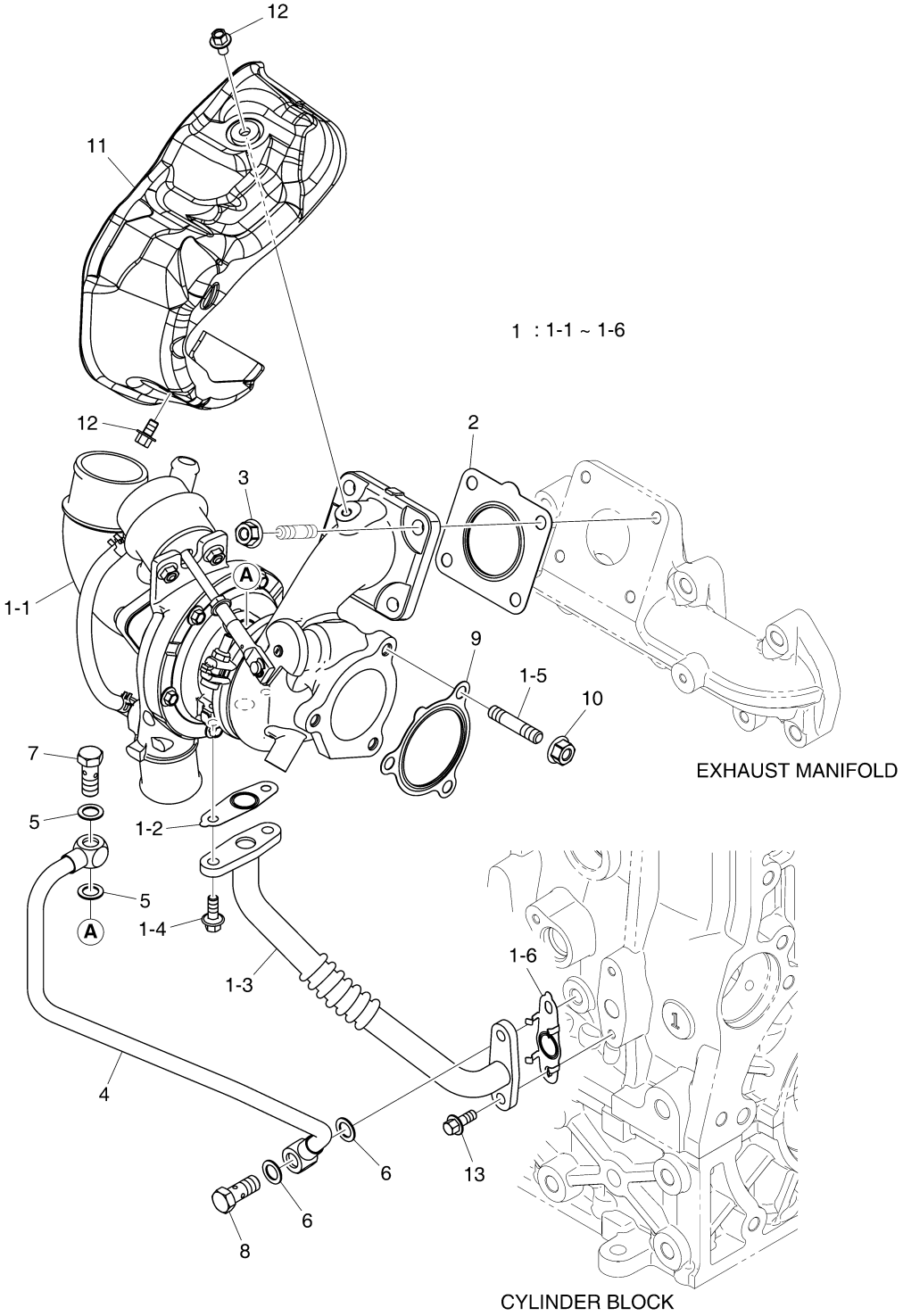

EDM02-P603-007-1

과급기
P603 TURBOCHARGER

지시번호 Key No.	부품번호 PartNo.	부 품 명	Description	수량 (Q'ty) DM02-MFG00	서비스 코드 S/C
1	150105-01132B	과급기 조립품	CHARGER ASSY,TURBO	1	NS
1-1	150105-00922B	과급기 조립품	CHARGER ASSY,TURBO	1	
1-2	400623-00029A	오일 파이프 가스켓	GASKET,OIL PIPE	1	
1-3	420217-00590	오일 리턴 파이프 조립품	PIPE ASSY,OIL RETURN	1	
1-4	92CM616	육각 플랜지 볼트 M6x1.0x16	BOLT,HEX FLANGE M6x1.0x16	2	
1-5	120117-00191	스터드 볼트 M8	BOLT,STUD M8	3	
1-6	400623-00034	오일 파이프 가스켓	GASKET,OIL PIPE	1	
2	400629-00036	과급기 가스켓	GASKET,TURBOCHARGER	1	
3	43DM8	너트 M8x1.25	NUT M8x1.25	4	
4	420214-00697	오일 공급 파이프 조립품	PIPE ASSY,OIL DELIVERY	1	
5	06.56180-0716	시일 링 A10x16	RING,SEAL A10x16	2	
6	06.56180-0716	시일 링 A10x16	RING,SEAL A10x16	2	
7	120703-00080	할로우 나사	SCREW,HOLLOW	1	
8	120703-00080	할로우 나사	SCREW,HOLLOW	1	
9	400629-00037	과급기 가스켓	GASKET,TURBOCHARGER	1	
10	43DM8	너트 M8x1.25	NUT M8x1.25	3	
11	111002-00276B	방열판	PROTECTOR,HEAT	1	
12	120106-01317	육각 플랜지 볼트 M6x1.0x10	BOLT,HEX FLANGE M6x1.0x10	2	
13	92CM616	육각 플랜지 볼트 M6x1.0x16	BOLT,HEX FLANGE M6x1.0x16	2	

배기가스 재순환 장치
P604 EGR

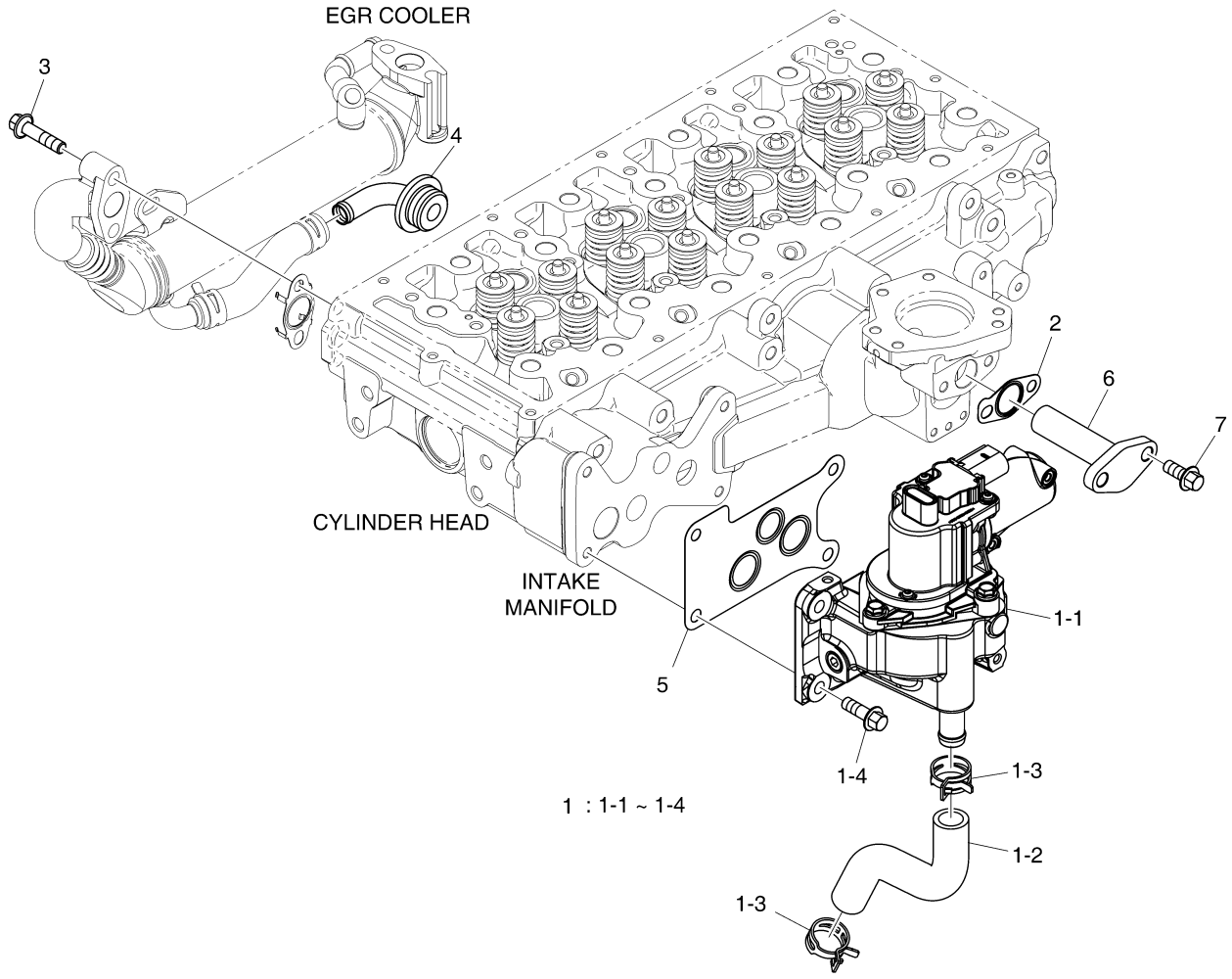

EDM02-P604-002-1

배기가스 재순환 장치
P604 EGR

지시번호 Key No.	부품번호 PartNo.	부 품 명	Description	수량 (Q'ty) DM02-MFG00	서비스 코드 S/C
1	410116-01769A	밸브 서브 조립품	VALVE SUB ASSY	1	NS
1-1	410116-01369C	EGR 밸브	VALVE,EGR	1	
1-2	420108-01927	호스	HOSE	1	
1-3	120202-00129	호스 클램프	CLAMP,HOSE	2	
1-4	89CM825	육각 플랜지 볼트 M8x1.25x25	BOLT,HEX FLANGE M8x1.25x25	4	
2	400602-00317C	가스켓	GASKET	1	
3	89CM835	육각 플랜지 볼트 M8x1.25x35	BOLT,HEX FLANGE M8x1.25x35	2	
4	430221-01559	플러그	PLUG	1	
5	400602-01053	EGR 밸브 가스켓	GASKET,EGR VALVE	1	
6	101550-00060B	EGR 믹서 파이프	PIPE,EGR MIXER	1	
7	89CM820	육각 플랜지 볼트 M8x1.25x20	BOLT,HEX FLANGE M8x1.25x20	2	

흡기관
P607 NTAKE STAKE

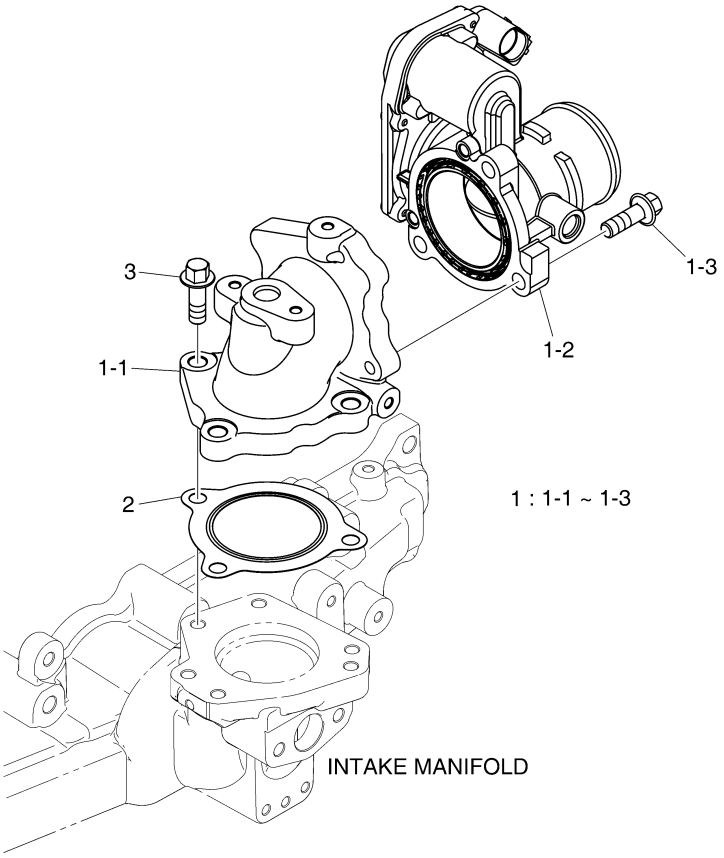

EDM02-P607-001-1

흡기관
P607 INTAKE STAKE

지시번호 Key No.	부품번호 PartNo.	부 품 명	Description	수량 (Q'ty) DM02-MFG00	서비스 코드 S/C
1	240401-00445B	흡기 조립품	INTAKE ASSY	1	NS
1-1	240401-00354C	흡기관	STAKE,INTAKE	1	
1-2	410139-00012B	스로틀 밸브 조립품	VALVE ASSY,THROTTLE	1	
1-3	89CM825	육각 플랜지 볼트 M8x1.25x25	BOLT,HEX FLANGE M8x1.25x25	3	
2	400607-00002A	공기 히터 가스켓	GASKET,AIR HEATER	1	
3	89CM825	육각 플랜지 볼트 M8x1.25x25	BOLT,HEX FLANGE M8x1.25x25	3	

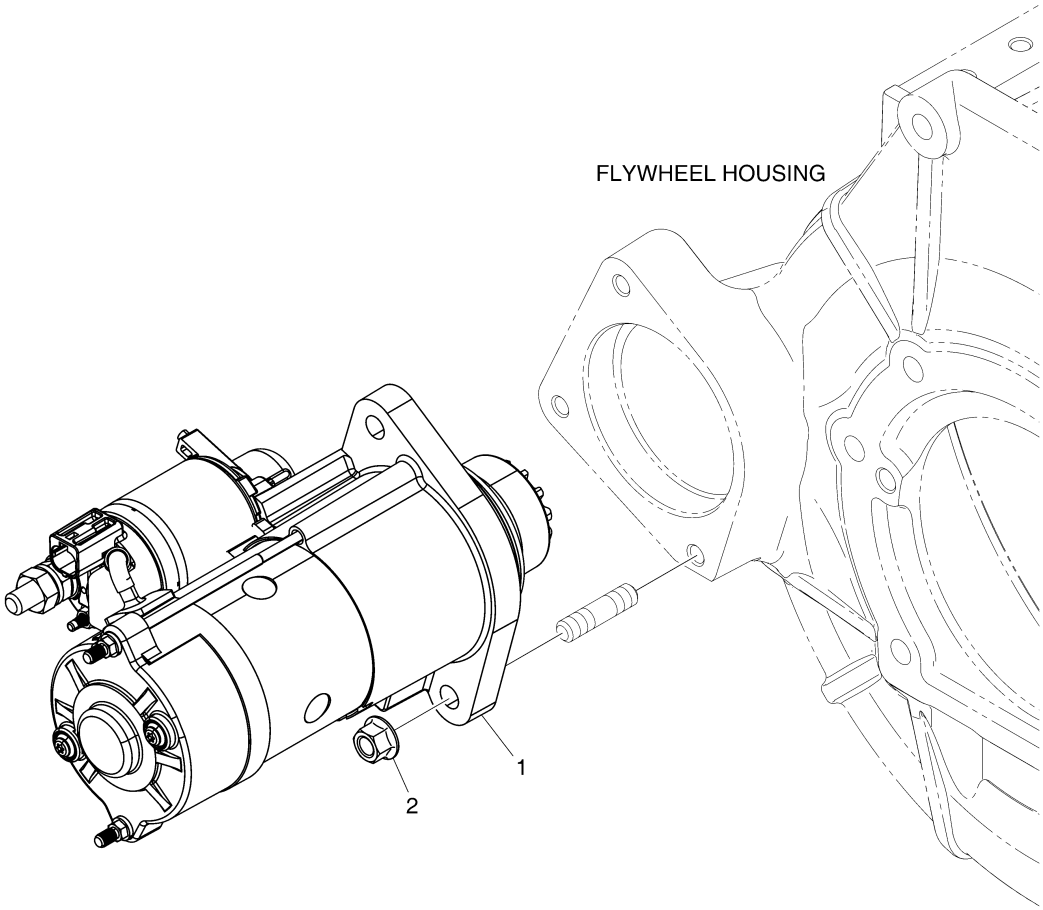

EDM02-P701-006-1

시동기
P701 STARTER

지시번호 Key No.	부품번호 PartNo.	부 품 명	Description	수량 (Q'ty) DM02-MFG00	서비스 코 드 S/C
1	300516-00126E	시동기 (12Vx2.5kW)	STARTER (12Vx2.5kW)	1	
2	120305-00003	플랜지 너트 M10x1.5	NUT,FLANGE M10x1.5	3	

발전기
P703 ALTERNATOR

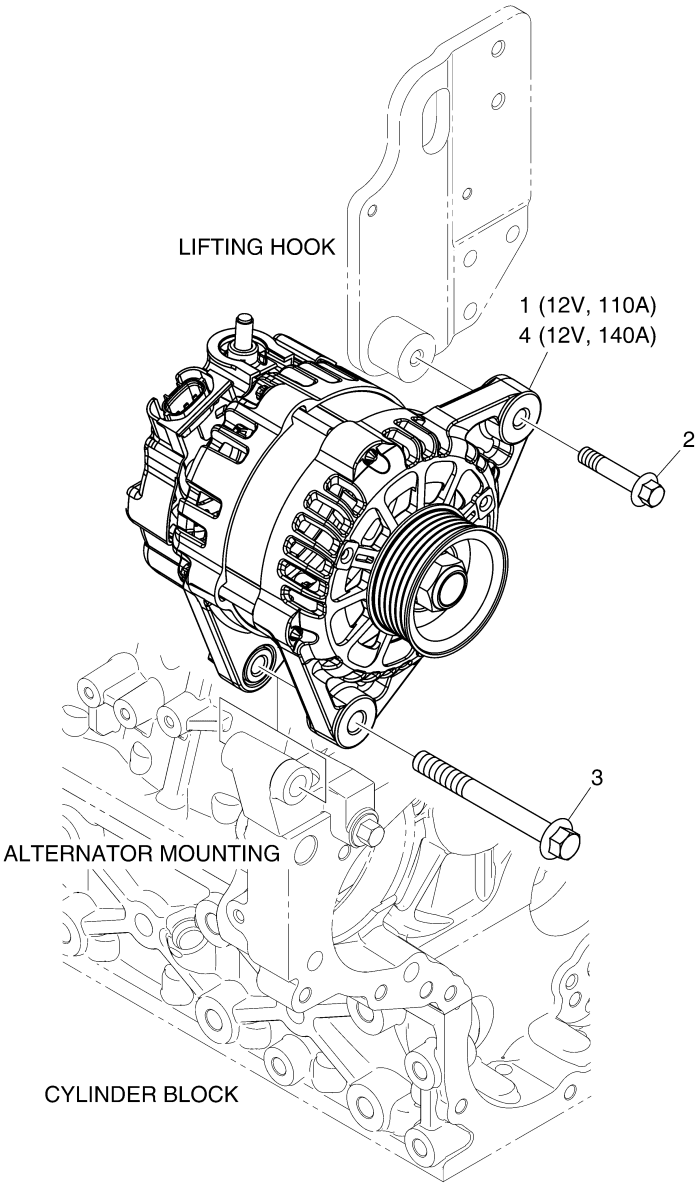

EDM02-P703-001-1

발전기
P703 ALTERNATOR

지시번호 Key No.	부품번호 PartNo.	부 품 명	Description	수량 (Q'ty) DM02-MFG00	서비스 코 드 S/C
1	300901-00183A	발전기 (13.5Vx110A)	ALTERNATOR (13.5Vx110A)	1	
2	89CM840	육각 플랜지 볼트 M8x1.25x40	BOLT,HEX FLANGE M8x1.25x40	1	
3	36CM1090	육각 플랜지 볼트 M10x90	BOLT,HEX FLANGE M10x90	1	
4	300901-00189A	발전기 (13.5Vx140A)	ALTERNATOR (13.5Vx140A)	1	

공기히터 릴레이 & 글로우 플러그
P704 AIR HTR RELAY&GLOW PLUG

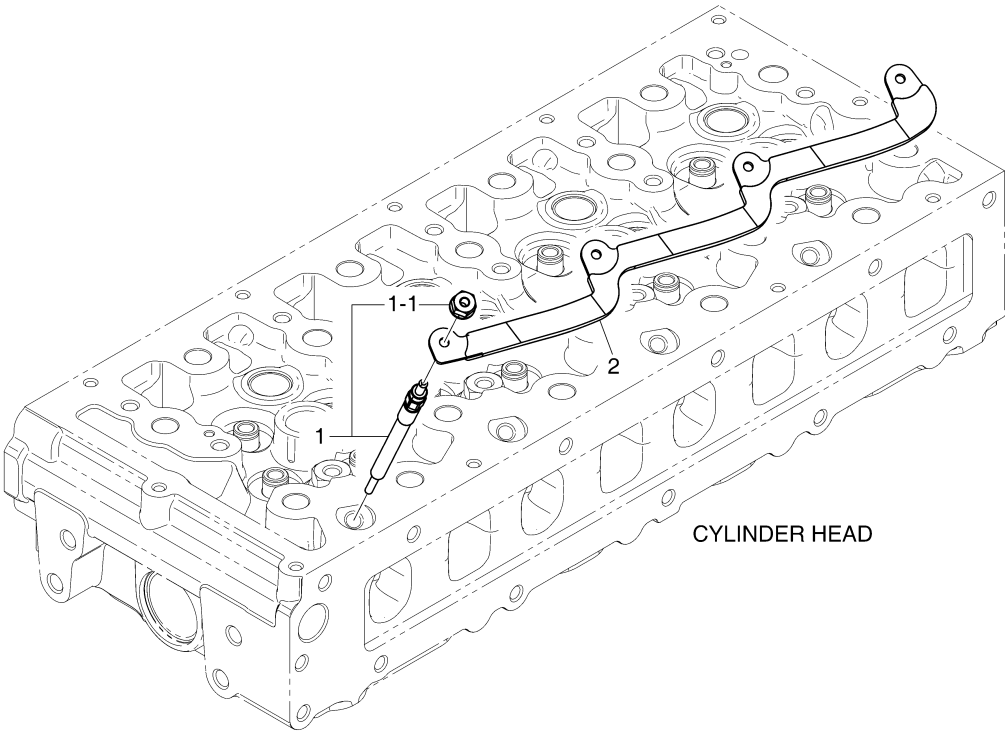

EDM02-P704-002-1

공기히터 릴레이 & 글로우 플러그
P704 AIR HTR RELAY&GLOW PLUG

지시번호 Key No.	부품번호 PartNo.	부 품 명	Description	수량 (Q'ty) DM02-MFG00	서비스 코 드 S/C
1	300622-00036	예열 플러그	PLUG,GLOW	4	
1-1	120307-00333	육각 너트 M4x0.7	NUT,HEX M4x0.7	4	
2	300203-00021	플레이트 커넥션	CONNECTION,PLATE	1	

와이어 하네스
P705 WIRE HARNESS

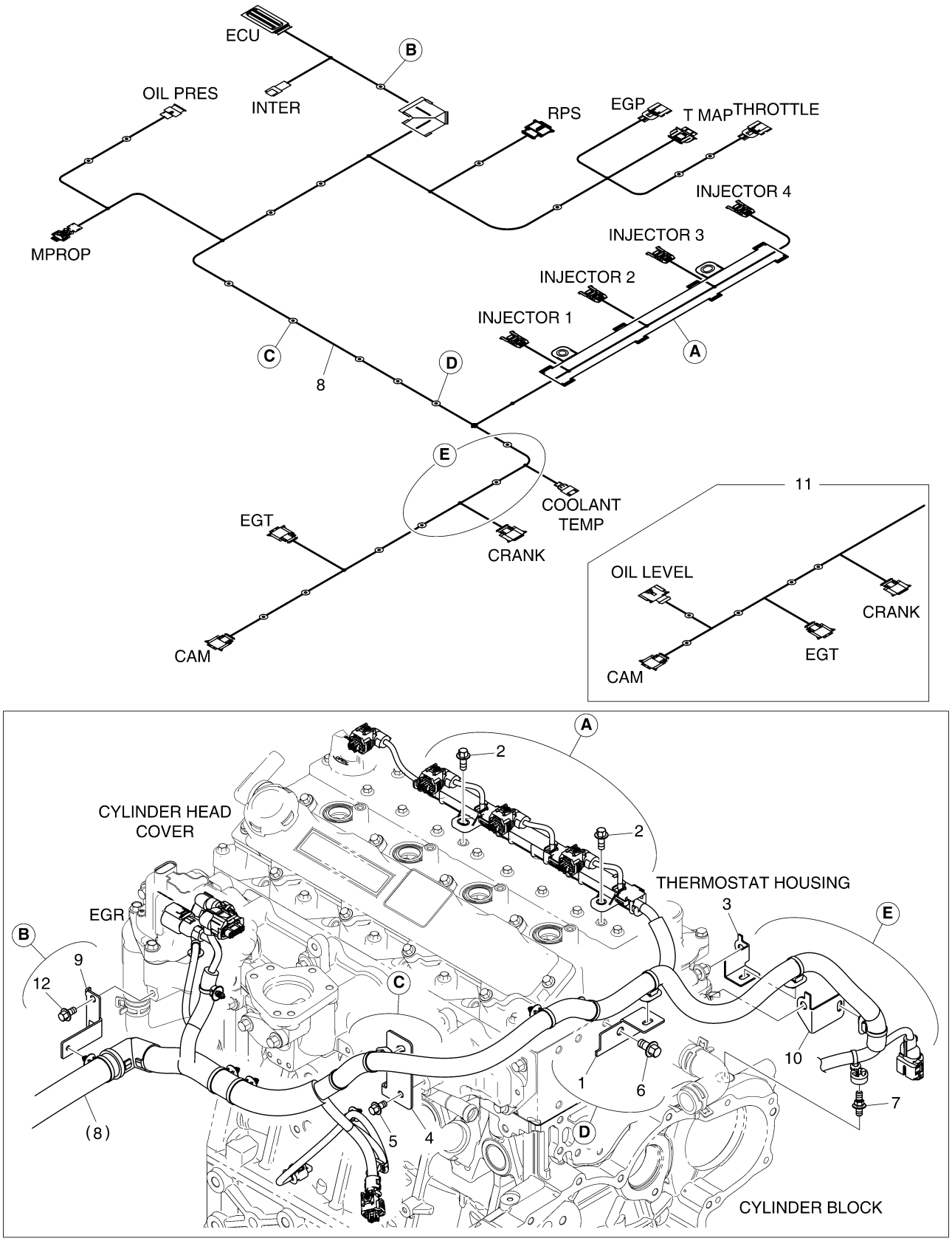

EDM02-P705-001-1

와이어 하네스
P705 WIRE HARNESS

지시번호 Key No.	부품번호 PartNo.	부 품 명	Description	수량 (Q'ty) DM02-MFG00	서비스 코드 S/C
1	110452-00329	하네스 브라켓	BRACKET,HARNESS	1	
2	89CM616	육각 플랜지 볼트 M6x1.0x16	BOLT,HEX FLANGE M6x1.0x16	2	
3	110452-00097	와이어 하네스 브라켓	BRACKET,WIRE HARNESS	1	
4	110452-00327	하네스 브라켓	BRACKET,HARNESS	1	
5	89CM612	육각 플랜지 볼트 M6x1.0x12	BOLT,HEX FLANGE M6x1.0x12	1	
6	89CM816	육각 플랜지 볼트 M8x1.25x16	BOLT,HEX FLANGE M8x1.25x16	1	
7	120122-00097	스페이서 볼트 M6x1.0 (8.8T)	BOLT,SPACER M6x1.0 (8.8T)	1	
8	310207-07768A	엔진 하네스	HARNESS,ENGINE	1	
9	110452-00360	하네스 브라켓	BRACKET,HARNESS	1	
10	110452-00400	하네스 브라켓	BRACKET,HARNESS	1	
11	310207-07762B	엔진 하네스	HARNESS,ENGINE	1	
12	89CM612	육각 플랜지 볼트 M6x1.0x12	BOLT,HEX FLANGE M6x1.0x12	1	

스위치 & 센서
P709 SWITCH&SENSOR

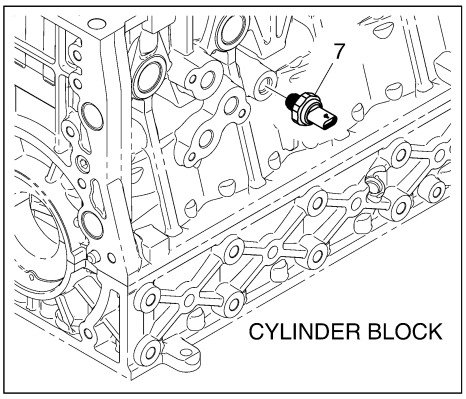

VIEW **A**

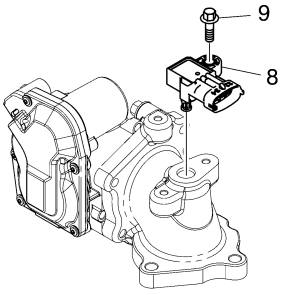

INTAKE STAKE

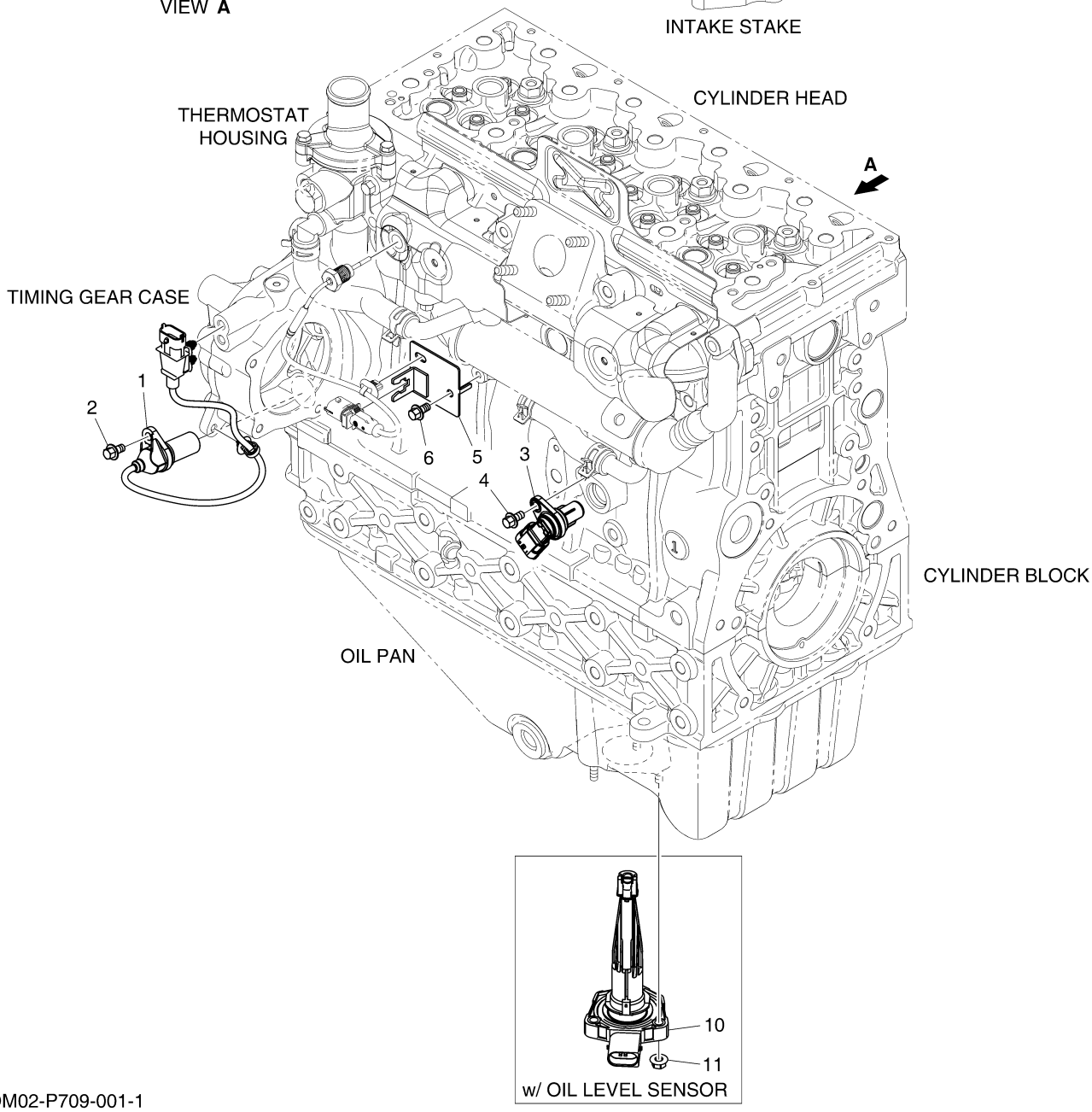

EDM02-P709-001-1

스위치 & 센서
P709 SWITCH&SENSOR

지시번호 Key No.	부품번호 PartNo.	부 품 명	Description	수량 (Q'ty) DM02-MFG00	서비스 코드 S/C
1	301310-00088	크랭크 센서	SENSOR,CRANK	1	
2	89CM612	육각 플랜지 볼트 M6x1.0x12	BOLT,HEX FLANGE M6x1.0x12	1	
3	301308-01004	캠 센서	SENSOR,CAM	1	
4	89CM612	육각 플랜지 볼트 M6x1.0x12	BOLT,HEX FLANGE M6x1.0x12	1	
5	110452-00272	하네스 브라켓	BRACKET,HARNESS	1	
6	89CM612	육각 플랜지 볼트 M6x1.0x12	BOLT,HEX FLANGE M6x1.0x12	1	
7	301308-01133A	오일압 센서	SENSOR,OIL PRESSURE	1	
8	301318-00007A	부스트 압력&온도 센서	SENSOR,BOOST P/T	1	
9	89CM620	육각 플랜지 볼트 M6x1.0x20	BOLT,HEX FLANGE M6x1.0x20	1	
10	301308-00971	오일 레벨 센서	SENSOR,OIL LEVEL	1	
11	43DM6	너트 M6x1.0	NUT M6x1.0	3	

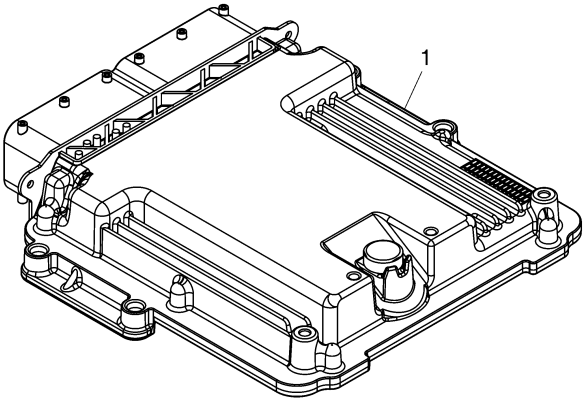

EDM01-P713-001-1

엔진 제어 장치
P713 E.C.U

지시번호 Key No.	부품번호 PartNo.	부 품 명	Description	수량 (Q'ty) DM02-MFG00	서비스 코 드 S/C
1	300618-00145	엔진 컨트롤 유니트	ECU	1	

발전기 마운팅
P801 ALTERNATOR MOUNTNG

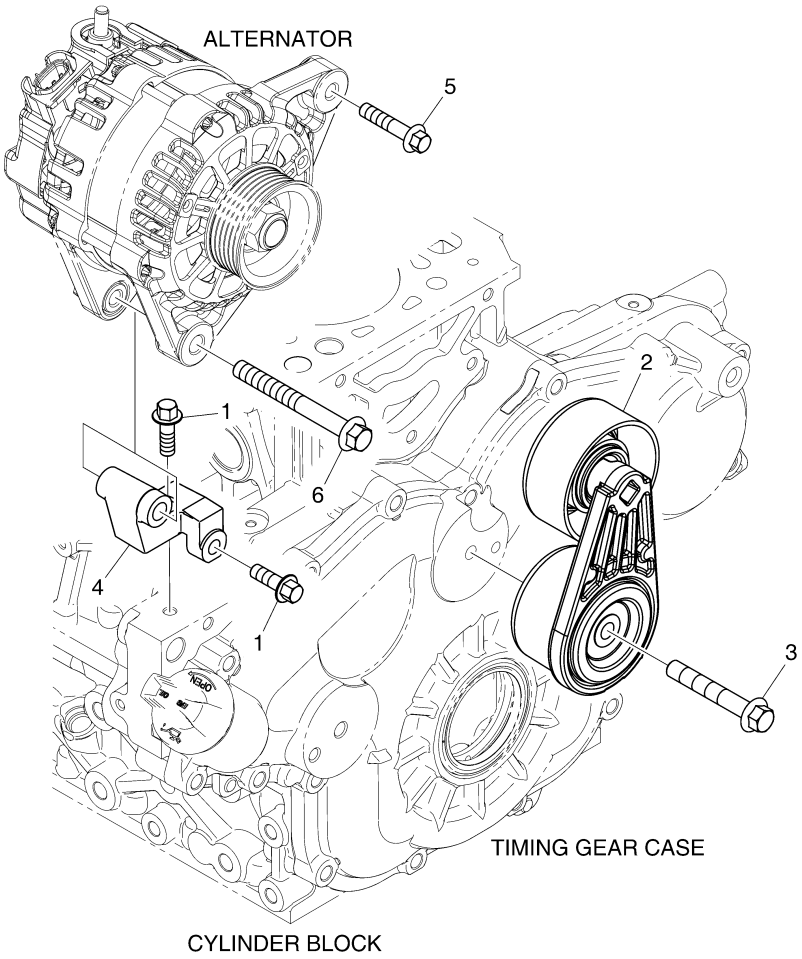

EDM02-P801-001-1

발전기 마운팅
P801 ALTERNATOR MOUNTING

지시번호 Key No.	부품번호 PartNo.	부 품 명	Description	수량 (Q'ty) DM02-MFG00	서비스 코드 S/C
1	89CM825	육각 플랜지 볼트 M8x1.25x25	BOLT,HEX FLANGE M8x1.25x25	2	
2	130206-00037	자동 장력 조절기	TENSIONER,AUTO	1	
3	90CM1065	육각 플랜지 볼트 M10x65	BOLT,HEX FLANGE M10x65	1	
4	110403-00230D	발전기 마운팅 브라켓	BRACKET,ALTERNATOR MOUNTING	1	
5	89CM840	육각 플랜지 볼트 M8x1.25x40	BOLT,HEX FLANGE M8x1.25x40	1	
6	36CM1090	육각 플랜지 볼트 M10x90	BOLT,HEX FLANGE M10x90	1	

동력 취출 장치
P805 POWER TAKE OFF

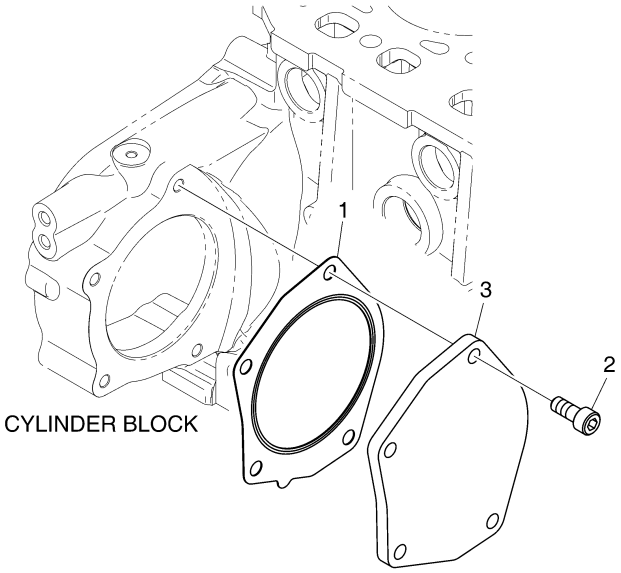

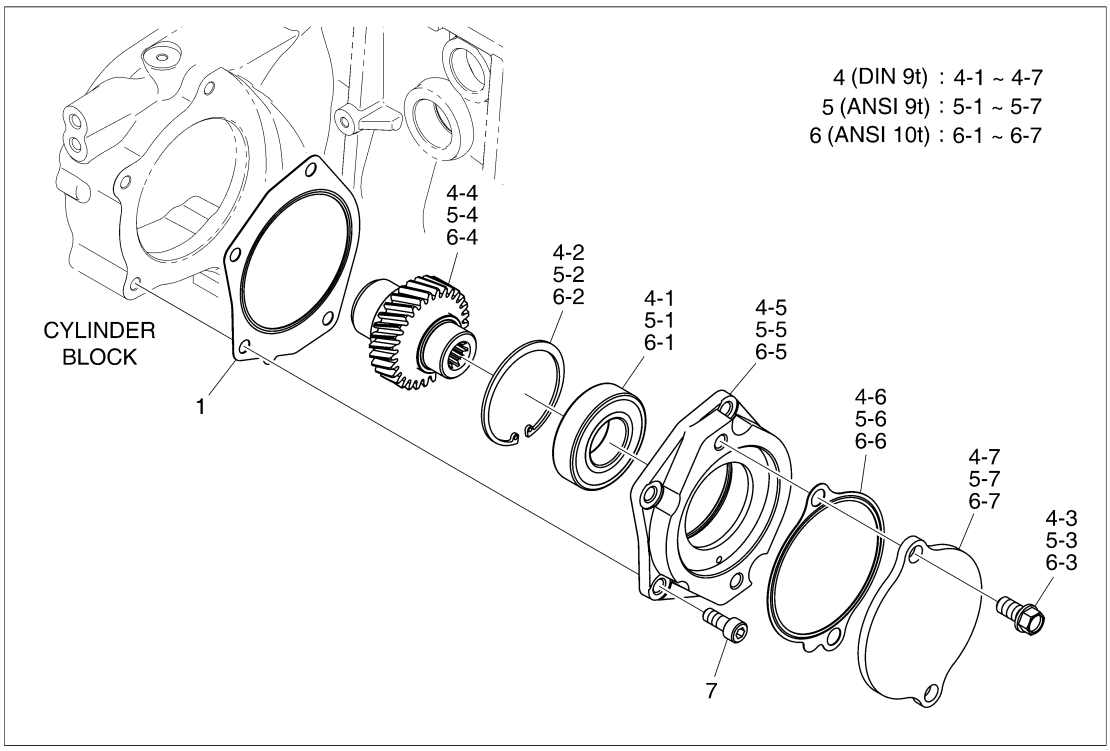

EDM02-P805-001-1

동력 취출 장치
P805 POWER TAKE OFF

지시번호 Key No.	부품번호 PartNo.	부 품 명	Description	수량 (Q'ty) DM02-MFG00	서비스 코드 S/C
1	400602-01047	가스켓	GASKET	1	
2	06.02090-0410	소켓 헤드 볼트 M8x20	BOLT,SOCKET HEAD M8x20	4	
3	110531-00026	PTO 커버	COVER,PTO	1	
4	130807-00057B	PTO 조립품	PTO ASSY	1	
4-1	140101-01012	볼 베어링	BEARING,BALL	1	
4-2	06.29020-0136	스냅 링 62x2	RING,SNAP 62x2	1	
4-3	65.90020-0062B	육각 볼트 M10x20	BOLT,HEX M10x20	2	
4-4	130412-00259	PTO 구동 기어	GEAR,PTO DRIVE	1	
4-5	110978-00024	PTO 하우징	HOUSING,PTO	1	
4-6	400602-01162	가스켓	GASKET	1	
4-7	110531-00029	PTO 커버	COVER,PTO	1	
5	130807-00063A	PTO 조립품	PTO ASSY	1	
5-1	140101-01012	볼 베어링	BEARING,BALL	1	
5-2	06.29020-0136	스냅 링 62x2	RING,SNAP 62x2	1	
5-3	65.90020-0062B	육각 볼트 M10x20	BOLT,HEX M10x20	2	
5-4	130412-00275A	PTO 구동 기어	GEAR,PTO DRIVE	1	
5-5	110978-00024	PTO 하우징	HOUSING,PTO	1	
5-6	400602-01162	가스켓	GASKET	1	
5-7	110531-00029	PTO 커버	COVER,PTO	1	
6	130807-00066A	PTO 조립품	PTO ASSY	1	
6-1	140101-01012	볼 베어링	BEARING,BALL	1	
6-2	06.29020-0136	스냅 링 62x2	RING,SNAP 62x2	1	
6-3	65.90020-0062B	육각 볼트 M10x20	BOLT,HEX M10x20	2	
6-4	130412-00277A	PTO 구동 기어	GEAR,PTO DRIVE	1	
6-5	110978-00024	PTO 하우징	HOUSING,PTO	1	
6-6	400602-01162	가스켓	GASKET	1	
6-7	110531-00029	PTO 커버	COVER,PTO	1	
7	06.02090-0410	소켓 헤드 볼트 M8x20	BOLT,SOCKET HEAD M8x20	4	

냉각 팬
P815 COOLNG FAN

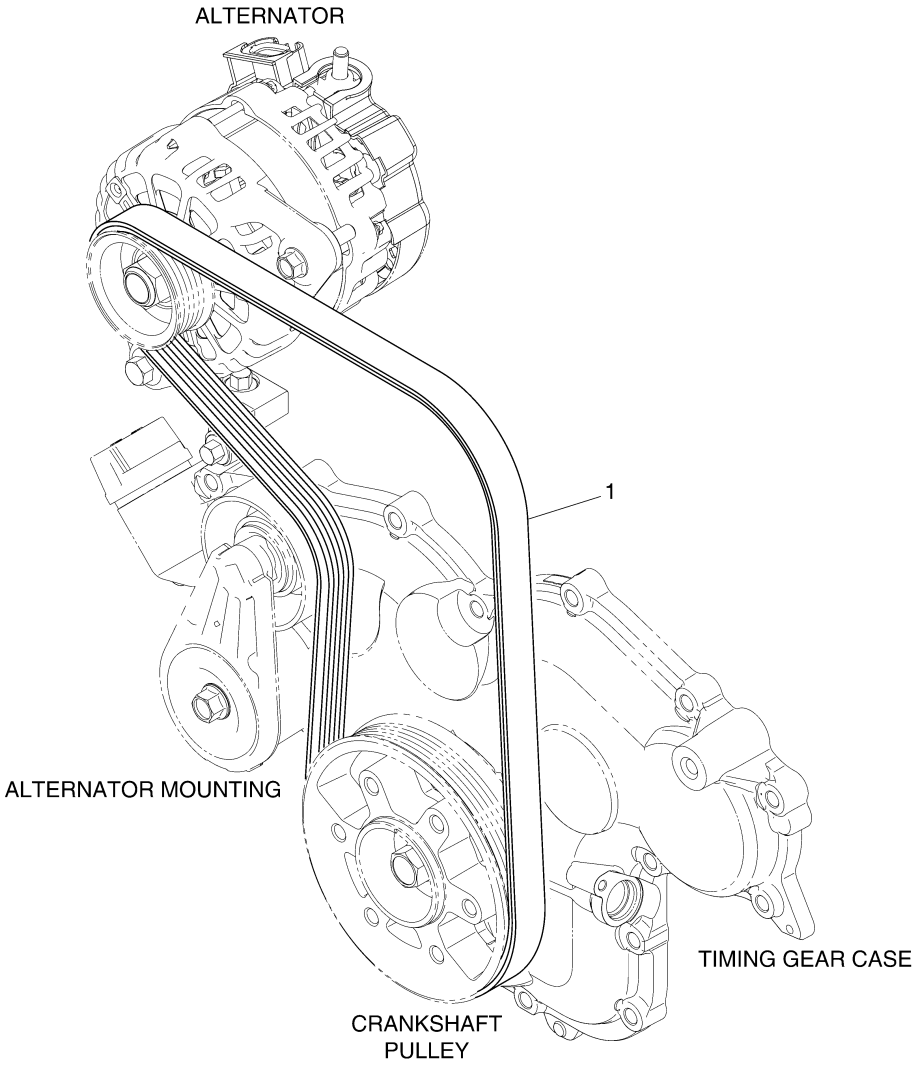

EDM02-P815-001-1

냉각 팬
P815 COOLNG FAN

지시번호 Key No.	부품번호 PartNo.	부 품 명	Description	수량 (Q'ty) DM02-MFG00	서비스 코 드 S/C
1	130205-00512A	V벨트	BELT,V	1	

일반 표준 공급품 - 헤드&냉각
P901 GENERAL ACCESSORIES - HEAD&COOLING

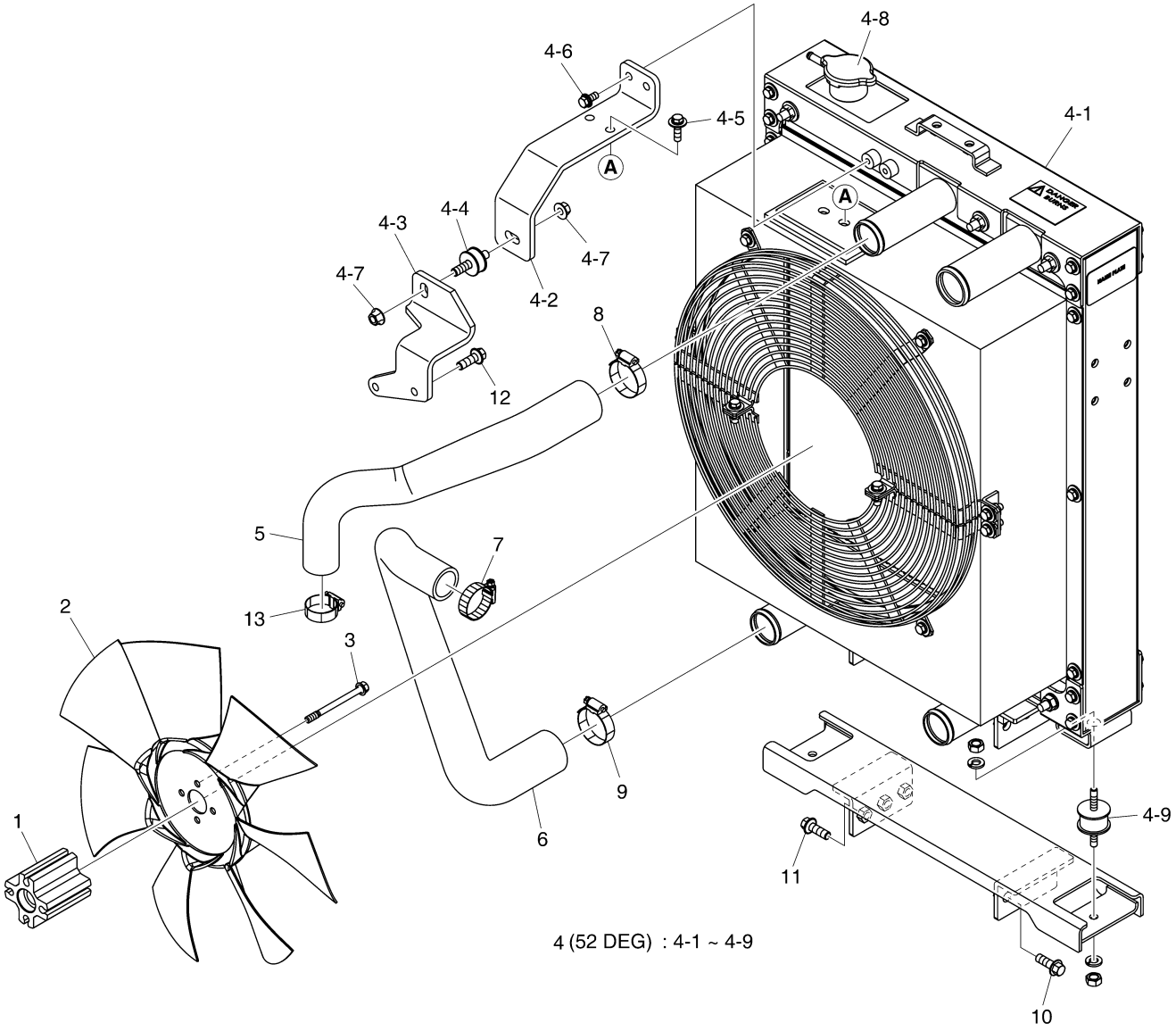

EDM02-P901-002-1

일반 표준 공급품 - 헤드&냉각
P901 GENERAL ACCESSORIES - HEAD&COOLING

지시번호 Key No.	부품번호 PartNo.	부 품 명	Description	수량 (Q'ty) DM02-MFG00	서비스 코드 S/C
1	430215-01986	팬 플랜지	FLANGE,FAN	1	
2	210101-00580	냉각 팬	FAN,COOLING	1	
3	120106-00690	육각 플랜지 볼트 M8x1.25x93	BOLT,HEX FLANGE M8x1.25x93	4	
4	440211-01157F	라디에이터 조립품 (52 DEG)	RADIATOR ASSY (52 DEG)	1	
4-1	440211-01661A	라디에이터 조립품	RADIATOR ASSY	1	NS
4-2	110406-08968	라디에이터 브라켓	BRACKET,RADIATOR	1	
4-3	110406-08966	라디에이터 브라켓	BRACKET,RADIATOR	1	
4-4	180204-00384	마운트 고무	RUBBER,MOUNT	1	
4-5	120106-01921	볼트 세트 M8x1.25x35	BOLT SET M8x1.25x35	2	
4-6	120106-01922	볼트 세트 M8x1.25x20	BOLT SET M8x1.25x20	2	
4-7	120305-00103	육각 플랜지 너트 M10x1.25	NUT,HEX FLANGE M10x1.25	2	
4-8	110911-00644	필러 캡	CAP,FILLER	1	
4-9	180204-00413	마운트 고무	RUBBER,MOUNT	2	
5	420109-01326	냉각수 호스	HOSE,COOLING WATER	1	
6	420109-01328	냉각수 호스	HOSE,COOLING WATER	1	
7	120202-00234	호스 클램프	CLAMP,HOSE	1	
8	120202-00235	호스 클램프	CLAMP,HOSE	1	
9	120202-00235	호스 클램프	CLAMP,HOSE	1	
10	90CM1030	육각 플랜지 볼트 M10x1.5x30	BOLT,HEX FLANGE M10x1.5x30	2	
11	90CM1030	육각 플랜지 볼트 M10x1.5x30	BOLT,HEX FLANGE M10x1.5x30	4	
12	89CM820	육각 플랜지 볼트 M8x1.25x20	BOLT,HEX FLANGE M8x1.25x20	2	
13	120202-00233	호스 클램프	CLAMP,HOSE	1	

일반 표준 공급품 - 블록&윤활
P903 GENERAL ACCESSORIES - BLOCK&LUBRICATION

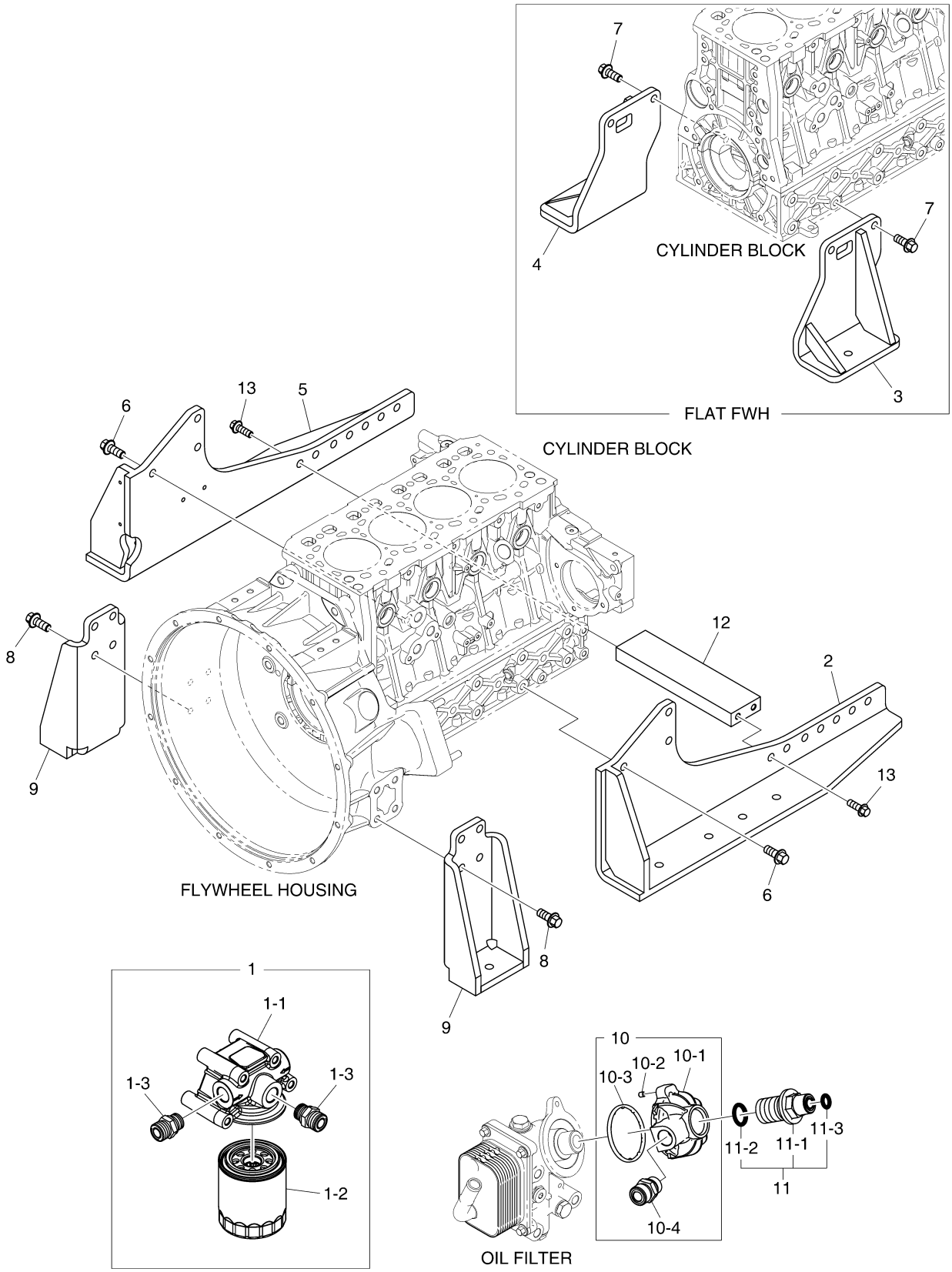

EDM02-P903-001-1

일반 표준 공급품 - 블록&윤활
P903 GENERAL ACCESSORIES - BLOCK&LUBRICATION

지시번호 Key No.	부품번호 PartNo.	부 품 명	Description	수량 (Q'ty) DM02-MFG00	서비스 코드 S/C
1	400505-00119A	오일 필터 헤드 조립품	HEAD ASSY,OIL FILTER	1	
1-1	400505-00262	오일 필터 헤드 조립품	HEAD ASSY,OIL FILTER	1	
1-2	400508-00109	오일 필터 카트리지	CARTRIDGE,OIL FILTER	1	
1-3	430201-01220A	호스 아답터	ADAPTER,HOSE	2	
2	110427-01069A	엔진 마운팅 브라켓	BRACKET,ENGINE MOUNTING	1	
3	110427-01083	엔진 마운팅 브라켓	BRACKET,ENGINE MOUNTING	1	
4	110427-01082	엔진 마운팅 브라켓	BRACKET,ENGINE MOUNTING	1	
5	110427-01072B	엔진 마운팅 브라켓	BRACKET,ENGINE MOUNTING	1	
6	90CM1230	육각 플랜지 볼트 M12x1.75x30	BOLT,HEX FLANGE M12x1.75x30	6	
7	90CM1230	육각 플랜지 볼트 M12x1.75x30	BOLT,HEX FLANGE M12x1.75x30	4	
8	90CM1230	육각 플랜지 볼트 M12x1.75x30	BOLT,HEX FLANGE M12x1.75x30	8	
9	110427-01071A	엔진 마운팅 브라켓	BRACKET,ENGINE MOUNTING	2	
10	110508-38207	오일 냉각기 커버	COVER,OIL COOLER	1	NS
10-1	110508-37237A	필터 커버	COVER,FILTER	1	
10-2	06.22022-0906	평행 핀	PIN,PARALLEL	1	
10-3	401109-00187	고무 실링	SEALING,RUBBER	1	
10-4	430201-01220A	호스 아답터	ADAPTER,HOSE	1	
11	430201-01624A	아답터 조립품	ADAPTER ASSY	1	
11-1	430201-01265C	아답터	ADAPTER	1	
11-2	401002-01170	O 링	O-RING	1	
11-3	401002-01627	O 링	O-RING	1	
12	110427-01290	브라켓	BRACKET	1	
13	90CM1030	육각 플랜지 볼트 M10x1.5x30	BOLT,HEX FLANGE M10x1.5x30	4	

일반 표준 공급품 - 연료분사&후처리
P905 GENERAL ACCESSORIES - FUEL&AFTER TREATMENT

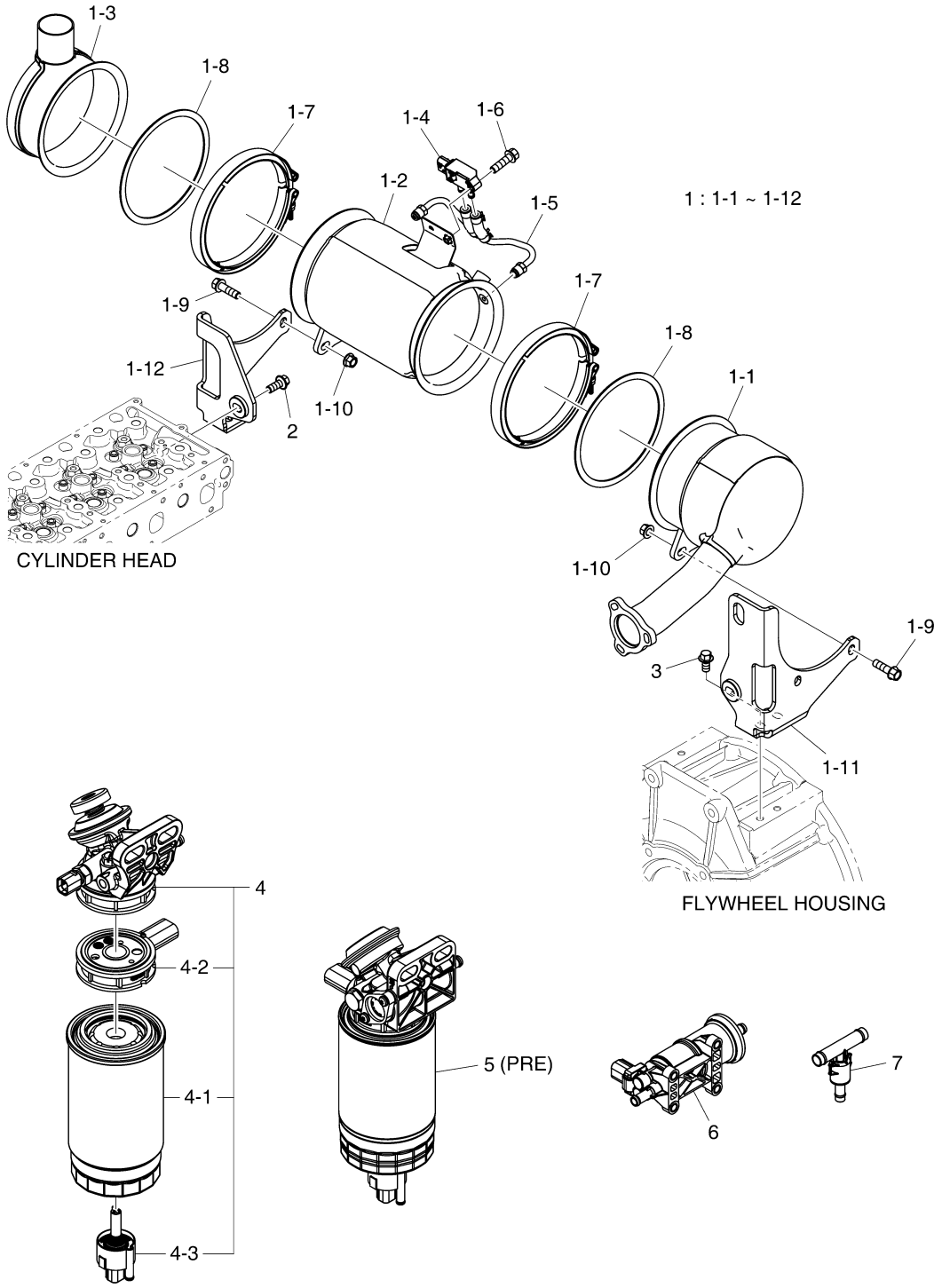

EDM02-P905-004-1

일반 표준 공급품 - 연료분사&후처리
P905 GENERAL ACCESSORIES - FUEL&AFTER TREATMENT

지시번호 Key No.	부품번호 PartNo.	부 품 명	Description	수량 (Q'ty) DM02-MFG00	서비스 코드 S/C
1	240103-01350E	카탈리틱 머플러	MUFFLER,CATALYTIC	1	
1-1	240103-01471B	DOC 머플러	MUFFLER,DOC	1	
1-2	240103-01472B	DOC 머플러	MUFFLER,DOC	1	
1-3	240103-01466	배기 머플러	MUFFLER,EXHAUST	1	
1-4	301309-00343	DPF DP 센서	SENSOR,DPF DP	1	
1-5	420203-00896	머플러 파이프 조립품	PIPE ASSY,MUFFLER	1	
1-6	120106-01403	육각 플랜지 볼트 M6x1.0x25	BOLT,HEX FLANGE M6x1.0x25	1	
1-7	120203-00951	머플러 클램프	CLAMP,MUFFLER	2	
1-8	400612-00102	플랜지 가스켓	GASKET,FLANGE	2	
1-9	120106-01399	육각 플랜지 볼트 M10x1.25x35	BOLT,HEX FLANGE M10x1.25x35	4	
1-10	120305-00086	육각 플랜지 너트 M10x1.25	NUT,HEX FLANGE M10x1.25	4	
1-11	110421-00306A	머플러 마운팅 브라켓	BRACKET,MUFFLER MOUNTING	1	
1-12	110421-00307A	머플러 마운팅 브라켓	BRACKET,MUFFLER MOUNTING	1	
2	89CM1025	육각 플랜지 볼트 M10x25	BOLT,HEX FLANGE M10x25	2	
3	89CM1020	육각 플랜지 볼트 M10x20	BOLT,HEX FLANGE M10x20	4	
4	400403-00617D	연료 필터 조립품	FILTER ASSY,FUEL	1	
4-1	400504-00476	연료 필터 엘리먼트	ELEMENT,FUEL FILTER	1	
4-2	440207-00918	히터	HEATER	1	
4-3	410107-00056	드레인 밸브	VALVE,DRAIN	1	
5	400403-00638A	연료 필터 조립품	FILTER ASSY,FUEL	1	
6	400909-00347	연료 이송 펌프	PUMP,FUEL TRANSFER	1	
7	400825-00320	압력 레귤레이터	REGULATOR,PRESSURE	1	

일반 표준 공급품 - 흡기 /배기
P906 GENERAL ACCESSORIES - INTAKE/EXHAUST

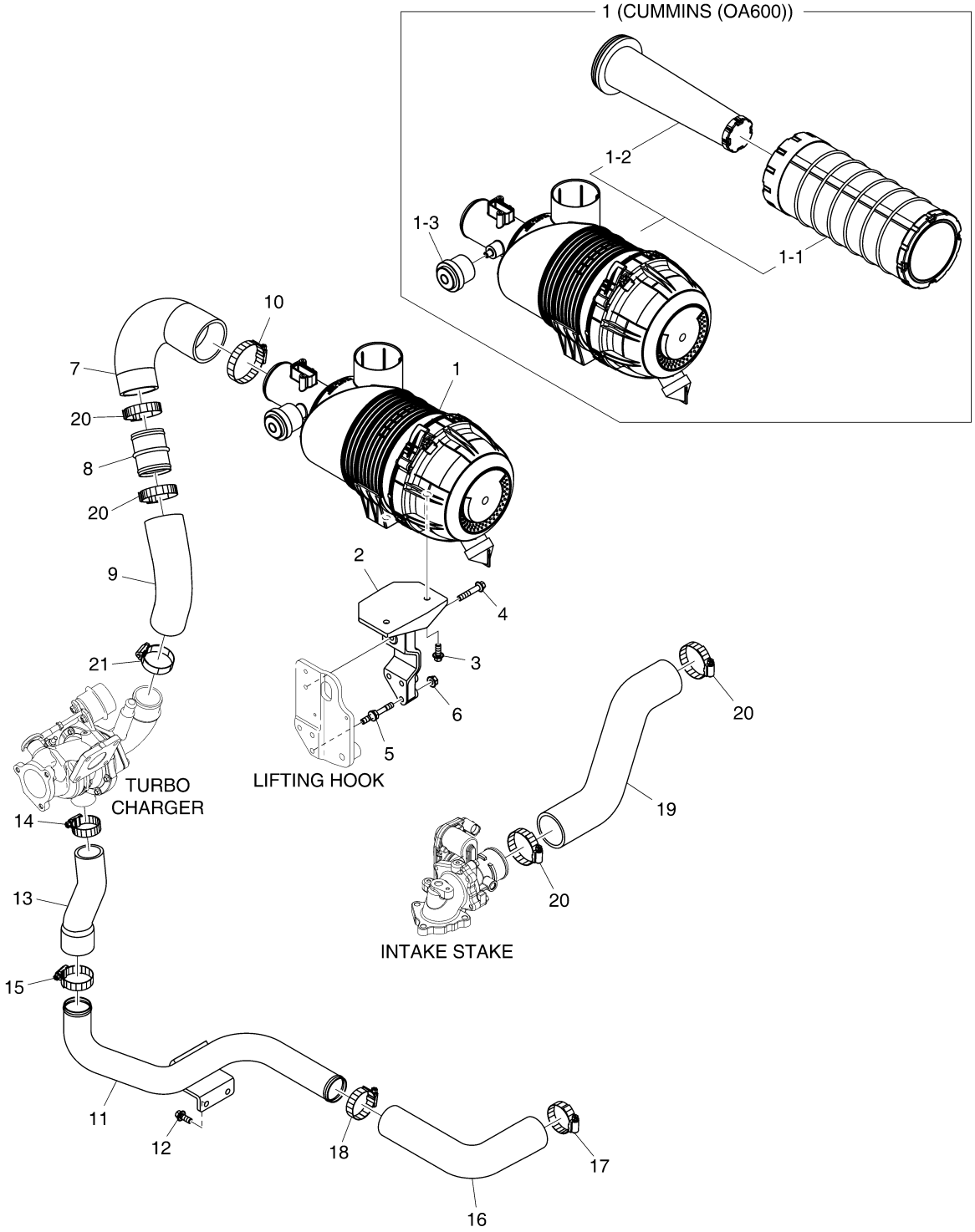

EDM02-P906-002-1

일반 표준 공급품 - 흡기 /배기
P906 GENERAL ACCESSORIES - INTAKE /EXHAUST

지시번호 Key No.	부품번호 PartNo.	부 품 명	Description	수량 (Q'ty) DM02-MFG00	서비스 코드 S/C
1	400414-00774	에어 클리너 조립품	CLEANER ASSY,AIR	1	
1-1	400504-00390	에어 클리너 엘리먼트 (1차)	ELEMENT,AIR CLEANER (PRIMARY)	1	
1-2	400504-00391	에어 클리너 엘리먼트 (2차)	ELEMENT,AIR CLEANER (SECONDARY)	1	
1-3	800217-00162	더스트 인디케이터	INDICATOR,DUST	1	
2	110401-00159A	에어 클리너 마운팅 브라켓	BRACKET,AIR CLEANER MOUNTING	1	
3	89CM820	육각 플랜지 볼트 M8x1.25x20	BOLT,HEX FLANGE M8x1.25x20	2	
4	89CM845	육각 플랜지 볼트 M8x1.25x45	BOLT,HEX FLANGE M8x1.25x45	2	
5	120122-00088	스페이서 볼트	BOLT,SPACER	3	
6	43DM8	너트 M8x1.25	NUT M8x1.25	3	
7	420101-01884	공기 호스	HOSE,AIR	1	
8	420206-00151	호스 피팅 파이프	PIPE,HOSE FITTING	1	
9	420101-01905	공기 호스	HOSE,AIR	1	
10	120202-00237	호스 클램프	CLAMP,HOSE	1	
11	240401-00430	공기 파이프	PIPE,AIR	1	
12	89CM820	육각 플랜지 볼트 M8x1.25x20	BOLT,HEX FLANGE M8x1.25x20	2	
13	420101-01885	공기 호스	HOSE,AIR	1	
14	120202-00234	호스 클램프	CLAMP,HOSE	1	
15	120202-00235	호스 클램프	CLAMP,HOSE	1	
16	420101-01886	공기 호스	HOSE,AIR	1	
17	120202-00235	호스 클램프	CLAMP,HOSE	1	
18	120202-00235	호스 클램프	CLAMP,HOSE	1	
19	420101-01887	공기 호스	HOSE,AIR	1	
20	120202-00236	호스 클램프	CLAMP,HOSE	4	
21	120202-00235	호스 클램프	CLAMP,HOSE	1	

일반 표준 공급품 - 전장
P907 GENERAL ACCESSORIES - ELECTRIC

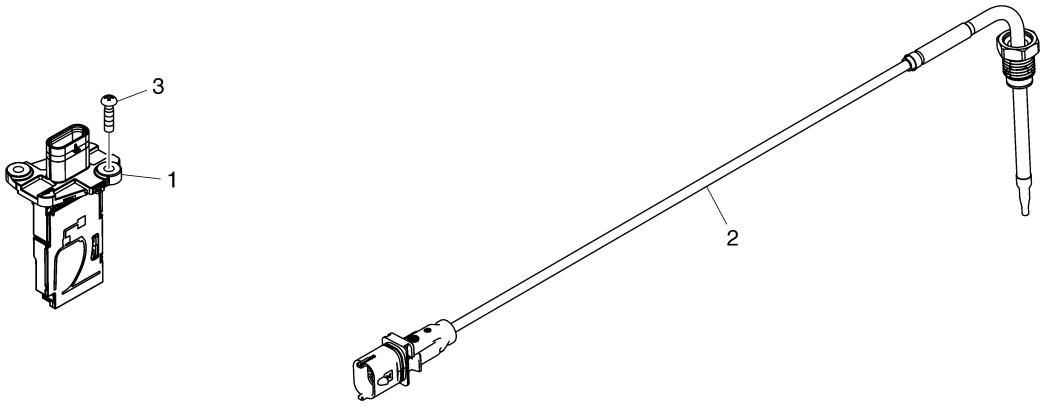

EDM02-P907-007-1

일반 표준 공급품 - 전장
P907 GENERAL ACCESSORIES - ELECTRIC

지시번호 Key No.	부품번호 PartNo.	부 품 명	Description	수량 (Q'ty) DM02-MFG00	서비스 코 드 S/C
1	301308-00376	MAF센서	SENSOR,MAF	1	
2	301317-00062	배기가스 온도 센서	SENSOR,EGT	1	
3	06.04240-2606	접시 작은 나사 M4x0.7x12	SCREW,HEAD MACHINE M4x0.7x12	2	

Index

부품번호 Part No.	지시번호 Fig. No.	Key No.	부품번호 Part No.	지시번호 Fig. No.	Key No.	부품번호 Part No.	지시번호 Fig. No.	Key No.
06.02090-0410	P805	2	110531-00029	P805	5-7	120112-00080A	P301	1-3
	P805	7		P805	6-7	120112-00127A	P403	1-3
06.04240-2606	P907	3	110910-02855	P501	3	120117-00191	P603	1-5
06.06225-0808	P305	3-3	110910-02856	P501	4	120117-00200B	P103	3
06.06226-0705	P602	1-2	110910-02965A	P311	5	120117-00324	P301	4
06.22022-0707	P202	1-8	110911-00161A	P102	1-2	120122-00088	P906	5
06.22022-0906	P903	10-2		P206	1-3	120122-00091	P104	3-3
06.22022-1009	P404	1-4		P206	2-4	120122-00097	P705	7
	P404	2-4	110911-00644	P901	4-8	120202-00117	P601	1-4
06.22022-1010	P206	4	110917-01084A	P501	1-2	120202-00118	P104	3-4
06.22022-1110	P301	3	110922-00008A	P101	1-3E	120202-00119	P602	1-9
06.29020-0136	P805	4-2		P101	1-8D	120202-00122	P505	1-4
	P805	5-2	110928-00800	P502	2	120202-00129	P105	1-2
	P805	6-2	110943-00011A	P101	1-1		P601	1-2
06.29071-2508	P404	1-2	110970-00077C-M	P301	1-2AA		P604	1-3
	P404	2-2	110970-00077E	P301	1-2	120202-00233	P901	13
06.29141-0215	P204	1-4	110970-00080E	P301	1-2A	120202-00234	P901	7
06.56017-0309	P308	4-2	110971-00040	P101	1-2		P906	14
06.56180-0716	P603	5	110978-00024	P805	4-5	120202-00235	P901	8
	P603	6		P805	5-5		P901	9
06.56190-0703	P309	4		P805	6-5		P906	15
101550-00060B	P604	6	110980-00024H	P104	3-1		P906	17
110401-00159A	P906	2	110980-00100C	P104	3-1C		P906	18
110403-00230D	P801	4	110980-00365A	P104	3		P906	21
110406-08966	P901	4-3	111002-00268C	P602	2	120202-00236	P906	20
110406-08968	P901	4-2	111002-00276B	P603	11	120202-00237	P906	10
110421-00306A	P905	1-11	111104-00043A	P402	2	120203-00951	P905	1-7
110421-00307A	P905	1-12		P402	3-5	120305-00003	P701	2
110424-00054	P202	1-2	111401-00002B	P404	6	120305-00083	P501	1-5
110424-00055	P202	1-3	111601-00128	P101	1-7	120305-00086	P905	1-10
110427-01069A	P903	2	111602-00120	P202	1-4	120305-00103	P901	4-7
110427-01071A	P903	9	120106-00169A	P101	3	120307-00333	P704	1-1
110427-01072B	P903	5	120106-00170	P407	7	120402-00043A	P105	2
110427-01082	P903	4	120106-00171B	P405	1	120402-00700A	P503	7-1B
110427-01083	P903	3	120106-00200	P311	7-2	120402-00701	P503	7-1A
110427-01290	P903	12		P311	9-2	120402-00702A	P503	7-1
110452-00097	P705	3	120106-00239	P503	2	120402-00767	P601	1-8
110452-00272	P709	5	120106-00418	P502	3	120404-00045A	P306	2
110452-00327	P705	4	120106-00589	P104	3-1B	120404-00432B	P306	3
110452-00329	P705	1	120106-00690	P901	3	120501-00139	P301	2
110452-00360	P705	9	120106-00993	P407	2	120501-00660	P301	1-5
110452-00400	P705	10		P407	3	120503-00015	P202	1-9B
110508-13222	P301	1-8	120106-01317	P602	4		P202	1-10B
110508-34630A	P301	5		P603	12	120701-00078	P202	1-7
110508-37237A	P903	10-1	120106-01350	P602	1-5	120703-00080	P603	7
110508-38207	P903	10	120106-01352	P602	1-6		P603	8
110512-00094E	P206	1		P602	1-12	120705-01062	P301	6
110512-00119C	P206	2	120106-01399	P905	1-9	120705-01586	P501	1-1C
110512-00120B	P206	2-1	120106-01403	P905	1-6	120816-00236	P404	5
110512-00167B	P206	1-1	120106-01421	P202	1-5	120816-00246	P205	2
110531-00026	P805	3	120106-01921	P901	4-5	120816-00262A	P204	1-3
110531-00029	P805	4-7	120106-01922	P901	4-6	130112-00091	P203	2-1B

Index

부품번호 Part No.	지시번호 Fig. No.	Key No.	부품번호 Part No.	지시번호 Fig. No.	Key No.	부품번호 Part No.	지시번호 Fig. No.	Key No.
130205-00512A	P815	1	150106-00275B	P102	2-1	240103-01350E	P905	1
130206-00037	P801	2	150106-00276A	P102	1-1	240103-01466	P905	1-3
130402-00090	P204	1-1A	150106-00414	P102	2	240103-01471B	P905	1-1
130402-00091	P204	1-1B	150107-00591	P404	1-1	240103-01472B	P905	1-2
130408-00049	P204	1-2	150107-00591-M	P404	1-1A	240203-00304D	P601	1-1
130410-00003C	P404	1-3	150107-00592	P404	1	240203-00375D	P601	1
	P404	2-3	150107-00937A	P404	2	240401-00354C	P607	1-1
130412-00252C	P501	1-4	150107-00938A	P404	2-1	240401-00430	P906	11
130412-00259	P805	4-4	150107-01007	P404	2-1A	240401-00445B	P607	1
130412-00275A	P805	5-4	150111-00265A	P407	12-2	300203-00021	P704	2
130412-00277A	P805	6-4	150111-00267A	P407	12	300516-00126E	P701	1
130422-00049A	P407	1-1	150111-00381	P407	4	300618-00145	P713	1
	P407	4-1	150111-00382	P407	4-2	300622-00036	P704	1
	P407	5-1	150111-00383	P407	5	300738-00129	P104	3-1A
	P407	6-1	150111-00384	P407	5-2	300901-00183A	P703	1
	P407	12-1	150111-00498A	P407	6	300901-00189A	P703	4
130428-00215C	P205	3-2	150111-00499A	P407	6-2	301308-00376	P907	1
130428-00216C	P205	3	150111-00528	P407	1	301308-00971	P709	10
130601-00004C	P402	1	150111-00529	P407	1-2	301308-01004	P709	3
130602-01780C	P402	3	150113-00648E	P101	1	301308-01133A	P709	7
130602-01961A	P402	3-1	150113-00696E	P101	1-3	301309-00009	P503	1-1
130707-00034	P103	6	150113-00700B	P101	1-3A	301309-00343	P905	1-4
130711-00314A	P405	2	150113-00700B-M	P101	1-3AA	301310-00088	P709	1
130712-02583A	P205	1		P101	1-3HAA	301317-00014E	P104	3-6
130717-00003	P205	3-1		P101	1-3HBA	301317-00062	P907	2
130807-00057B	P805	4	150113-00932	P101	1-3HA	301317-00239	P602	1-11
130807-00063A	P805	5	150113-00932-M	P101	1-8AA	301318-00007A	P709	8
130807-00066A	P805	6	150113-01014A	P101	1-3H	310101-00258	P505	1-3
131002-00045	P403	1-2	150113-01052	P101	1-8A	310207-07762B	P705	11
131002-00996	P301	1-6	150113-01053	P101	1-3HB	310207-07768A	P705	8
131002-00997	P301	1-7	150113-01070	P101	1-8	36CM1090	P703	3
140101-01012	P805	4-1	150114-00425	P305	3-1		P801	6
	P805	5-1	150114-00434	P305	3	400202-00265C	P602	1-4
	P805	6-1	150119-00680	P311	7-1	400206-00745B	P309	1-5
140101-01297A	P206	2-3	150119-00683	P311	9-1	400403-00617D	P905	4
140103-00179A	P404	3	150119-00847A	P311	7	400403-00638A	P905	5
140103-00183A	P404	4	150119-00918	P311	9	400404-00109C	P309	1
140112-00134	P403	2	150120-00088	P503	1	400406-01561	P905	1-2A
140112-00136	P403	3	150121-00110B	P403	1-1	400414-00774	P906	1
150101-00138	P202	1-9A	150121-00111D	P403	1	400504-00390	P906	1-1
150101-00139	P202	1-10A	150122-00149	P202	1-1	400504-00391	P906	1-2
150101-00260	P202	1-9	150122-00150G	P202	1	400504-00476	P905	4-1
150101-00261	P202	1-10	150123-00199	P203	1	400505-00101A	P309	1-2
150102-00974K-M	P301	1-1A	150124-00033	P201	1	400505-00119A	P903	1
150102-00975M	P301	1	150125-00042	P203	2-1A	400505-00262	P903	1-1
150102-01342	P301	1-1	150125-00043	P203	2-1	400508-00109	P309	1-3
150103-00184A-M	P204	1-1C	150125-00044	P203	2		P903	1-2
150103-00184B	P204	1-1	180204-00384	P901	4-4	400602-00104A	P103	2
150103-00185D	P204	1	180204-00413	P901	4-9	400602-00317C	P602	1-3
150105-00922B	P603	1-1	210101-00580	P901	2		P604	2
150105-01132B	P603	1	240102-00583B	P602	1-1	400602-01047	P805	1
150106-00274A	P102	1	240102-00728D	P602	1	400602-01053	P604	5

Index

부품번호 Part No.	지시번호 Fig. No.	지시번호 Key No.	부품번호 Part No.	지시번호 Fig. No.	지시번호 Key No.	부품번호 Part No.	지시번호 Fig. No.	지시번호 Key No.
400602-01162	P805	4-6	410127-00736	P303	2	43DM8	P103	4
	P805	5-6	410139-00012B	P607	1-2		P104	1
	P805	6-6	410206-00004C	P101	1-3C		P104	2
400602-01325	P602	1-10		P101	1-8B		P603	3
400603-00151	P101	2	410206-00190	P101	1-3D		P603	10
400606-00909	P104	3-1AA		P101	1-8C		P906	6
400606-00910	P104	3-1D	420101-01884	P906	7	440207-00918	P905	4-2
400607-00002A	P607	2	420101-01885	P906	13	440211-01157F	P901	4
400610-00052A	P602	3	420101-01886	P906	16	440211-01661A	P901	4-1
400612-00102	P905	1-8	420101-01887	P906	19	460102-00071	P309	1-9
400617-00030	P601	2	420101-01905	P906	9	500111-00503	P905	1-1A
400623-00029A	P603	1-2	420103-00471C	P505	1-2	65.90020-0062B	P805	4-3
400623-00034	P603	1-6	420103-00505A	P505	1-1		P805	5-3
400629-00036	P603	2	420103-00813	P505	1		P805	6-3
400629-00037	P603	9	420108-00048B	P104	3-5	65.90302-0032	P101	1-3G
400825-00320	P905	7	420108-01925B	P602	1-7		P101	1-8F
400903-00223	P502	1	420108-01926	P602	1-8	65.90302-0041	P301	1-10
400909-00347	P905	6	420108-01927	P604	1-2	65.90302-0045	P101	1-3F
400912-00569A	P501	1	420108-01932B	P105	1-1		P101	1-8E
400912-00572	P501	1-1	420108-02312A	P105	1	65.90302-0048	P301	1-9
400915-00408	P308	1	420109-01326	P901	5	65.90535-0003	P501	2
400921-00566E	P103	1	420109-01328	P901	6	65.96401-0007	P305	3-2
401002-00155A	P501	1-3	420109-01874	P601	1-7	65.96501-0107	P311	4-2
401002-00677	P311	1	420203-00896	P905	1-5	65.96501-0431	P503	1-2A
401002-01170	P903	11-2	420206-00151	P906	8	800108-00065E	P311	6
401002-01173	P104	3-1F	420208-00829A	P503	3	800215-00127	P501	1-1B
401002-01627	P903	11-3	420208-00830A	P503	4	800217-00162	P906	1-3
401002-01912	P501	1-1A	420208-00831A	P503	5	89CM1020	P306	1
401002-01949	P309	1-6	420208-00832A	P503	6		P905	3
401002-01950A	P309	1-7	420208-00833B	P503	7	89CM1025	P905	2
401002-02194	P309	1-8	420214-00694A	P308	5	89CM1055	P205	4
401002-02345	P501	1-1BA	420214-00697	P603	4	89CM612	P311	2
401002-02346	P501	1-1BB	420217-00590	P603	1-3		P503	8
401002-02361	P502	1-1	420218-00593C	P308	4		P601	1-3
401004-00031	P402	3-4	420218-00594B	P308	4-1		P705	5
401004-00073	P402	3-3	420406-02167A	P311	4-1		P705	12
401004-00105	P402	3-2	420406-02169A	P311	4		P709	2
401106-00569	P401	1	430201-01220A	P903	1-3		P709	4
401106-00570	P206	1-2		P903	10-4		P709	6
	P206	2-2	430201-01265C	P903	11-1	89CM616	P309	1-1
401109-00162	P308	1-1	430201-01624A	P903	11		P309	1-4
	P308	3	430215-01787	P407	8		P705	2
401109-00164	P308	1-2	430215-01788	P407	9	89CM620	P102	2-2
401109-00183	P502	1-2	430215-01986	P901	1		P709	9
401109-00187	P903	10-3	430218-00577	P303	1	89CM816	P103	7
401112-00001	P101	1-4	430221-00087	P311	3		P204	2
410107-00056	P905	4-3		P311	8		P308	6
410112-00088	P101	1-5	430221-00982	P104	3-1E		P705	6
410112-00089	P101	1-6	430221-01559	P604	4	89CM820	P306	4
410116-01369C	P604	1-1	430221-01683	P101	1-8G		P604	7
410116-01769A	P604	1	430221-02600	P101	1-3B		P901	12
410126-00116	P503	1-2	43DM6	P709	11		P906	3

Index

부품번호 Part No.	지시번호 Fig. No.	Key No.	부품번호 Part No.	지시번호 Fig. No.	Key No.	부품번호 Part No.	지시번호 Fig. No.	Key No.
89CM820	P906	12						
89CM825	P407	10						
	P407	11						
	P601	1-6						
	P604	1-4						
	P607	1-3						
	P607	3						
	P801	1						
89CM830	P206	3						
	P301	1-4						
89CM835	P308	7						
	P604	3						
89CM840	P308	2						
	P703	2						
	P801	5						
89CM845	P906	4						
89CM855	P103	5						
	P104	3-2						
	P202	1-6						
	P601	1-5						
89CM880	P309	2						
90CM1030	P305	2						
	P901	10						
	P901	11						
	P903	13						
90CM1045	P305	1						
90CM1065	P801	3						
90CM1230	P903	6						
	P903	7						
	P903	8						
92CM616	P603	1-4						
	P603	13						
950212-03947A	P309	3						
950212-04376A	P102	3						

HD HYUNDAI INFRACORE